Dastech

Качество превосходящее ожидания



ЭЛЕКТРОПРИВОДЫ

пожарных и воздушных клапанов

Общие сведения

Конструкция и качество электроприводов

Электроприводы изготавливаются в строгом соответствии с техническими требованиями к оборудованию для систем вентиляции, дымоудаления и противопожарной защиты. Конструкция рассчитана на длительную эксплуатацию в сложных условиях, включая повышенную влажность, перепады температур, вибрации и нестабильное электропитание.

Корпус из нержавеющей стали

Корпус электропривода выполнен из нержавеющей стали, что обеспечивает высокую коррозионную стойкость и механическую прочность. Применение нержавеющей стали исключает образование ржавчины при эксплуатации во влажных помещениях, шахтах, технических зонах и на объектах с агрессивной средой. Это напрямую повышает срок службы привода и стабильность его работы на протяжении всего жизненного цикла.

Электродвигатель Mabuchi с латунным сердечником

В приводах используются электродвигатели Mabuchi, зарекомендовавшие себя высокой надёжностью и стабильными характеристиками. Сердечник двигателя выполнен из латуни, что снижает потери на нагрев, повышает КПД и улучшает устойчивость к перегрузкам. Латунный сердечник также обеспечивает более плавную работу двигателя, уменьшает вибрации и повышает ресурс при частых циклах включения и реверса.

Возвратная пружина из нержавеющей стали

В приводах с возвратной пружиной применяется пружина из нержавеющей стали. В отличие от углеродистой стали, нержавеющая пружина не подвержена окислению и коррозии, сохраняет упругие свойства в течение всего срока эксплуатации и обеспечивает гарантированный возврат клапана в аварийное положение при пропадании питания.

Платы управления с защитным покрытием

Электронные платы управления покрыты защитным лаком (конформным покрытием), который предохраняет электронику от влаги, конденсата, пыли и агрессивных примесей. Такое решение особенно важно для приводов, устанавливаемых в системах дымоудаления и противопожарной вентиляции, где возможны экстремальные условия эксплуатации.

Первичный ABS-пластик

Пластиковые элементы корпуса и механизма изготавливаются из первичного ABS-пластика. Использование первичного, а не вторичного сырья гарантирует стабильные механические свойства, отсутствие внутренних дефектов, высокую ударопрочность и долговечность деталей.

Электрические защиты и надёжность

Приводы оснащены встроенными защитами от короткого замыкания, перегрузки и нестабильного питания. Реализованы функции мягкого пуска, устойчивой работы при скачках напряжения и корректного останова при аварийных режимах. Это повышает надёжность системы в целом и снижает риск выхода оборудования из строя.

Совместимость с системами автоматики

Электроприводы полностью совместимы с системами диспетчеризации и пожарной автоматики, включая оборудование БОЛИД, что позволяет использовать их в составе сертифицированных решений без дополнительных адаптеров и доработок.

Полный цикл производства и контроль качества

Производство электроприводов осуществляется по принципу полного цикла, а не локальной сборки из сторонних компонентов. Основная часть механических и электронных компонентов изготавливается на собственных производственных мощностях. Контроль качества проводится на каждом этапе:

- входной контроль материалов,
- контроль механической обработки деталей,
- проверка электроники,
- финальная сборка под контролем инженеров.
- каждый электропривод после сборки проходит индивидуальные стендовые испытания на работоспособность в течение 24 часов, что позволяет выявить и исключить любые отклонения до отгрузки заказчику.

Маркировка электроприводов

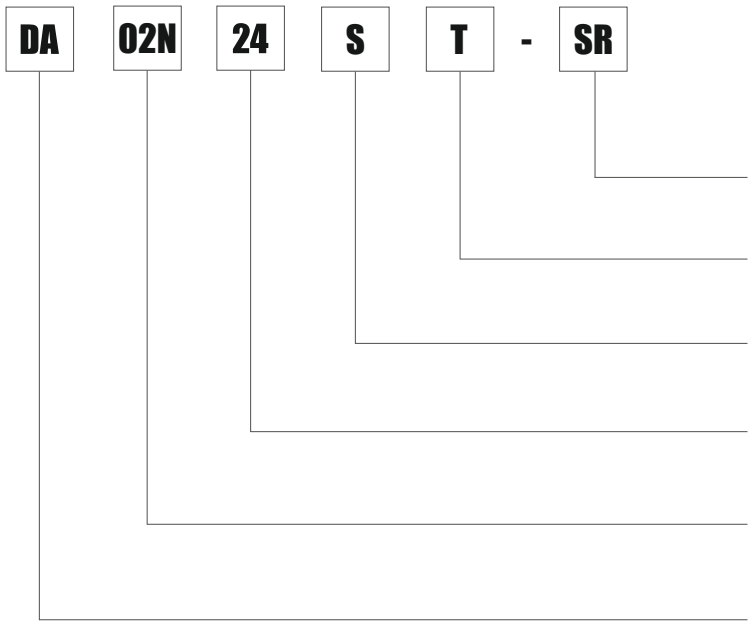

Способ управления
SR: Регулируемый (плавное)

Наличие термодатчика
T: с термодатчиком

Вспомогательные переключатели
S: с вспомогательным переключателем

Электропитание
24: AC/DC 24В
220: AC 100-240В

Крутящий момент
2Нм, 4Нм, 8Нм
16Нм, 24Нм

Применение
DA, AR - электропривод для воздушных заслонок
FR, FS - электропривод для противопожарных клапанов

Таблица моделей

Серия	Крутящий момент	Время срабатывания	Электропитание	Управление	Вспомогательный переключатель	Модель
Dastech DA без возвратной пружины для управления заслонкой воздушного клапана	2 Нм	< 30 с	AC/DC 24В AC 100-240В	ON/OFF 2/3-позиц. и Плавное (модели SR)	Модели с индексом A с дополнительным переключателем Остальные модели без переключателей	DA-02N24(220)(A)-[SR]
	4 Нм	< 50 с				DA-04N24(220)(A)-[SR]
	8 Нм	< 55 с				DA-08N24(220)(A)-[SR]
	16 Нм	< 100 с				DA-16N24(220)(A)-[SR]
	24 Нм	< 160 с				DA-24N24(220)(A)-[SR]
	40 Нм	< 150 с				DA-40N24A-SR
Dastech AR с возвратной пружиной для управления заслонкой воздушного клапана	5 Нм	< 70 с / < 20 с < 150 с / < 20 с	AC/DC 24В AC 100-240В	ON/OFF и Плавное (модели R)	Модели с индексом S с дополнительным переключателем Остальные модели без переключателей	AR-05N24(220)(S)-[R]
	10 Нм	< 100 с / < 25 с				AR-10N24(220)(S)-[R]
	15 Нм	< 150 с / < 25 с				AR-15N24(220)(S)-[R]
	20 Нм	< 180 с / < 30 с < 110 с / < 25 с				AR-20N24(220)(S)-[R]
Dastech FR с возвратной пружиной для управления заслонкой противопожарного клапана [T] - термодатчик	3 Нм	< 75 с / < 25 с	AC/DC 24В AC 100-240В	ON/OFF	Все модели с дополнительными переключателями	FR-03N24(220)S[T]
	5 Нм	< 70 с / < 20 с				FR-05N24(220)S[T]
	10 Нм	< 100 с / < 25 с				FR-10N24(220)S[T]
	15 Нм	< 150 с / < 30 с				FR-15N24(220)S[T]
	20 Нм	< 180 с / < 30 с				FR-20N24(220)S[T]
Dastech FS без пружины для управления клапаном дымоудаления	10 Нм	< 45 с	AC/DC 24В AC 100-240В	ON/OFF 2/3-позиц.	Все модели с дополнительными переключателями	FS-10N24(220)S
	15 Нм	< 45 с				FS-15N24(220)S
	30 Нм	< 115 с				FS-30N24(220)S
Dastech FS для блоков БОЛИД	10 Нм	< 45 с	AC 100-240В			FS-10N220S-B
	15 Нм	< 45 с				FS-15N220S-B

2Нм Открыто/Закрыто

DA-02N24(A)
DA-02N220(A)

Электроприводы для воздушных клапанов систем ОВК
Выходной крутящий момент: 2Нм
Номинальное напряжение: AC/DC 24В, AC 100-240В
Управление: 2-х/3-х позиционное
-А включает в себя 1 вспомогательный переключатель



Модификация

Крутящий момент	Время срабатывания	Электропитание	Вспомогательный переключатель	Модель
2Nm	<30S	AC/DC 24V	Нет	**DA-02N24**
			Да	**DA-02N24A**
		AC 100-240V	Нет	**DA-02N220**
			Да	**DA-02N220A**

Технические характеристики

	DA-02N24(A)	DA-02N220(A)
Электрические параметры		
Номинальное напряжение	AC/DC 24V 50/60Hz	AC 100-240V 50/60Hz
Диапазон номинального напряжения	AC/DC 19.2...28.8V	AC85...265V
Потребляемая мощность	3Вт в режиме работы, 0,5Вт в режиме ожидания	3Вт в режиме работы, 0,7Вт в режиме ожидания
Сечение провода	$0.5m^2$	
Функциональные параметры		
Крутящий момент	2Nm	
Площадь заслонки	$0.5m^2$	
Направление вращения	Переключатель на корпусе (Ручная регулировка)	
Ручное управление	Внешняя кнопка на корпусе	
Угол поворота	Max90°	
Время срабатывания	< 30S(90°)	
Уровень шума	45dB	
Индикация положения	Механический указатель	
Условия эксплуатации		
Класс защиты	Ⅲ (Безопасное низкое напряжение)	Ⅱ (двойная изоляция)
Степень защиты	IP54	
Температура окружающей среды	-20...+50 ℃ /IEC 721-3-3	
Температура хранения	-30...+80 ℃ /IEC 721-3v-2	
Тест на влажность	95% отн.влажности, без конденсата (EN 60730-1)	
Размеры, вес		
Размеры	ДхШхВ: 116x66x59	
Размеры вала	＞50mm	
Диаметр вала	○ 6...16mm □ 5x5...12x12mm	
Вес	< 0.5kg	

Размеры привода

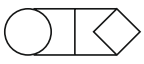

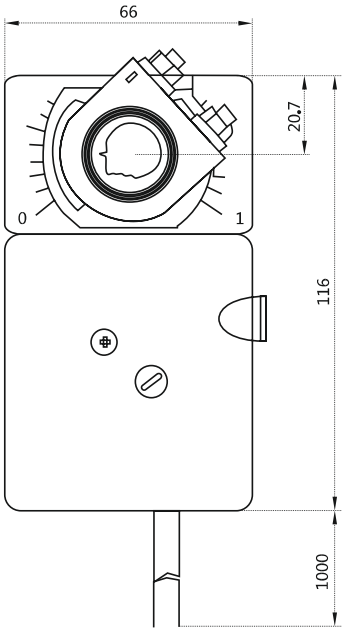

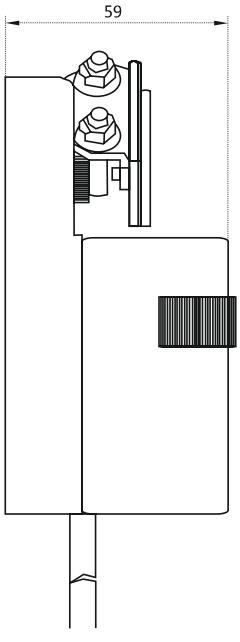

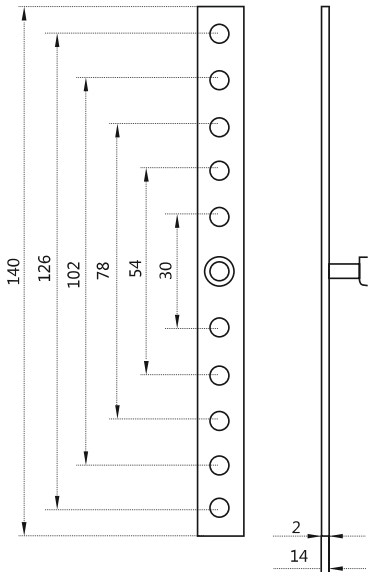

Схема подключения

Привод

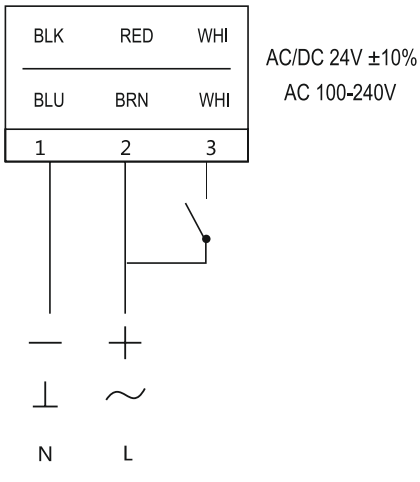

AC/DC 24V ±10%
AC 100-240V

2-х позиционный

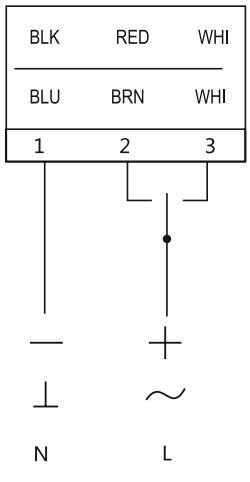

3-х позиционный

Концевые выключатели

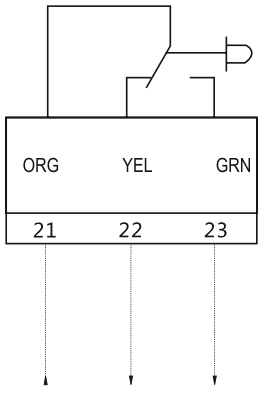

Сопротивление нагрузки 3А,230В
Индуктивная нагрузка 1.5А,230В

2Нм Плавное регулирование

DA-02N24(A)-SR
DA-02N220(A)-SR

Электроприводы для воздушных клапанов систем ОВК
Выходной крутящий момент: 2Нм
Номинальное напряжение: AC/DC 24В, AC 100-240В
Управление: 0(2)...10В DC / 0(4)...20мА
Сигнал обратной связи: 0(2)...10В DC / 0(4)...20мА
-A включает в себя 1 вспомогательный переключатель



Модификация

Крутящий момент	Время срабатывания	Электропитание	Вспомогательный переключатель	Модель
2Nm	<30S	AC/DC 24V	Нет	**DA-02N24-SR**
			1-SPDT	**DA-02N24A-SR**
		AC 100-240V	Нет	**DA-02N220-SR**
			1-SPDT	**DA-02N220A-SR**

Технические характеристики

	DA-02N24(A)-SR	DA-02N220(A)-SR
Электрические параметры		
Номинальное напряжение	AC/DC 24V 50/60Hz	AC 100-240V 50/60Hz
Диапазон номинального напряжения	AC/DC 19.2...28.8V	AC85...265V
Потребляемая мощность	3Вт в режиме работы, 0,5Вт в режиме ожидания	3Вт в режиме работы, 0,7Вт в режиме ожидания
Сечение провода	$0.5m^2$	
Функциональные параметры		
Крутящий момент	2Nm	
Площадь заслонки	$0.5m^2$	
Направление вращения	Переключатель на корпусе (Ручная регулировка)	
Ручное управление	Внешняя кнопка на корпусе	
Угол поворота	Max90°	
Время срабатывания	< 30S(90°)	
Уровень шума	45dB	
Индикация положения	Механический указатель	
Условия эксплуатации		
Класс защиты	Ⅲ (Безопасное низкое напряжение)	Ⅱ (двойная изоляция)
Степень защиты	IP54	
Температура окружающей среды	-20...+50 ℃ /IEC 721-3-3	
Температура хранения	-30...+80 ℃ /IEC 721-3v-2	
Размеры, вес		
Тест на влажность	95% отн.влажности, без конденсата (EN 60730-1)	
Размеры	ДхШхВ: 116x66x59	
Размеры вала	＞50mm	
Диаметр вала	○ 6...16mm □ 5x5...12x12mm	
Вес	< 0.5kg	

Размеры привода



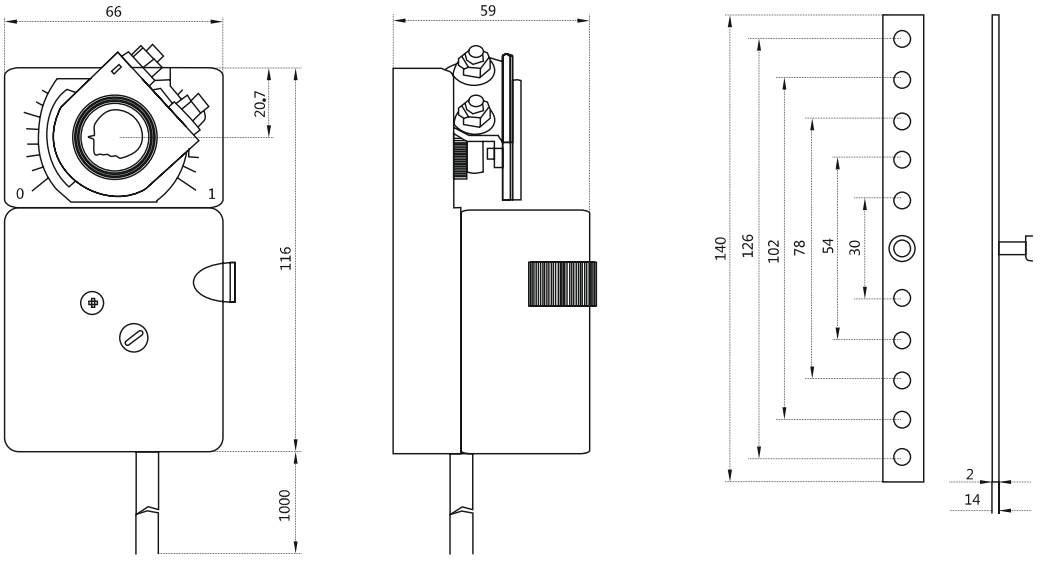

Схема подключения

24V Привод

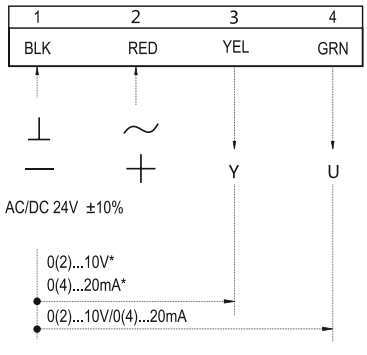

230V Привод

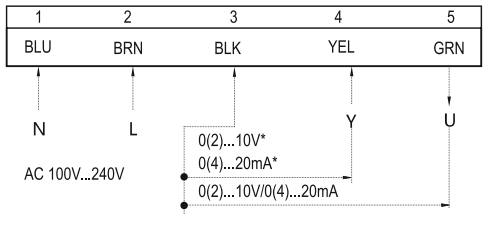

Концевые выключатели

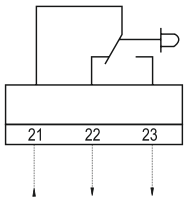

4Нм Открыто/Закрыто

DA-04N24(A)
DA-04N220(A)

Электроприводы для воздушных клапанов систем ОВК
Выходной крутящий момент: 4Нм
Номинальное напряжение: AC/DC 24В, AC 100-240В
Управление: 2-х/3-х позиционное
-А включает в себя 2 вспомогательных переключателя



Модификация

Крутящий момент	Время срабатывания	Электропитание	Вспомогательный переключатель	Модель
4Nm	<50S	AC/DC 24V	Нет	**DA-04N24**
			2-SPDT	**DA-04N24A**
		AC 100-240V	Нет	**DA-04N220**
			2-SPDT	**DA-04N220A**

Технические характеристики

	DA-04N24(A)	DA-04N220(A)
Электрические параметры		
Номинальное напряжение	AC/DC 24V 50/60Hz	AC 100-240V 50/60Hz
Диапазон номинального напряжения	AC/DC 19.2...28.8V	AC85...265V
Потребляемая мощность	3Вт в режиме работы, 0,5Вт в режиме ожидания	3Вт в режиме работы, 0,7Вт в режиме ожидания
Сечение провода	0.5m^2	
Функциональные параметры		
	Max2.0mm^2	
Крутящий момент	4Nm	
Площадь заслонки	0.8m^2	
Направление вращения	Переключатель на корпусе (Ручная регулировка)	
Ручное управление	Внешняя кнопка на корпусе	
Угол поворота	Max90°	
Время срабатывания	< 50S(90°)	
Уровень шума	45dB	
Индикация положения	Механический указатель	
Условия эксплуатации		
Класс защиты	Ⅲ (Безопасное низкое напряжение)	Ⅱ (двойная изоляция)
Степень защиты	IP44	
Температура окружающей среды	-20...+50 ℃ /IEC 721-3-3	
Температура хранения	-30...+80 ℃ /IEC 721-3-2	
Тест на влажность	95% отн.влажности, без конденсата (EN 60730-1)	
Размеры, вес		
Размеры	ДхШхВ: 145.6x84.8x65	
Размеры вала	＞50mm	
Диаметр вала	○ 6...16mm □ 8x8...12x12mm	
Вес	< 0.75kg	

Размеры привода

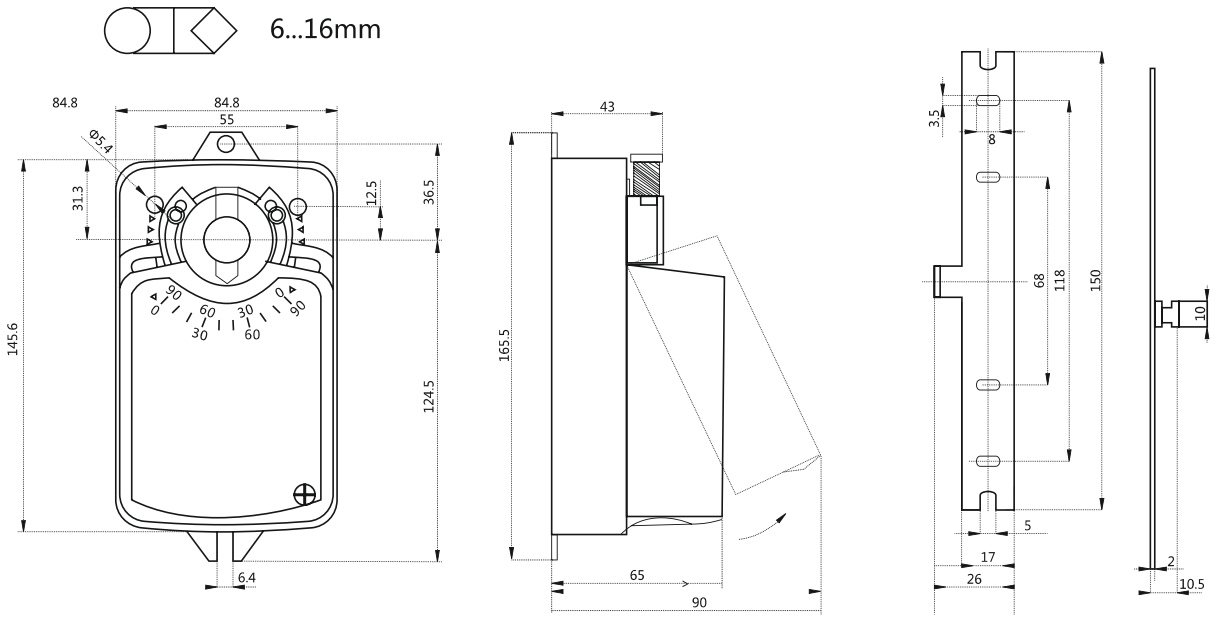

Схема подключения

Привод

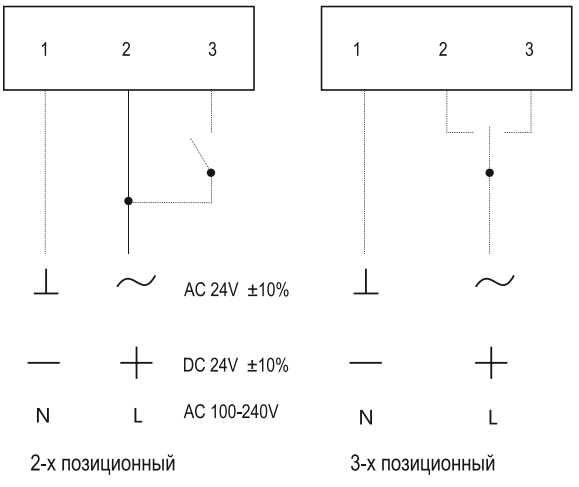

Концевые выключатели

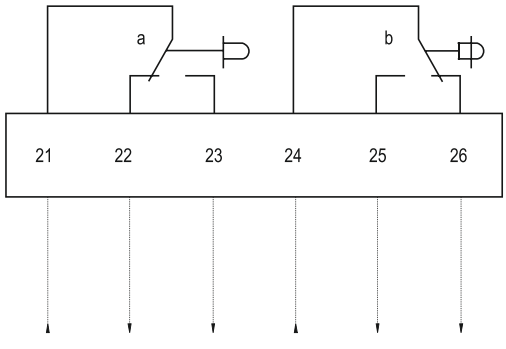

Сопротивление нагрузки 3А,230В
Индуктивная нагрузка 1.5А,230В
Стрелка на 0 градусов

4Нм Регулируемый

DA-04N24(A)-SR
DA-04N220(A)-SR

Электроприводы для воздушных клапанов систем ОВК
Выходной крутящий момент: 4Нм
Номинальное напряжение: AC/DC 24В, AC 100-240В
Управление: 0(2)...10В DC / 0(4)...20мА
Сигнал обратной связи: 0(2)...10В DC / 0(4)...20мА
-A включает в себя 2 вспомогательных переключателя



Модификация

Крутящий момент	Время срабатывания	Электропитание	Вспомогательный переключатель	Модель
4Nm	<50S	AC/DC 24V	Нет	**DA-04N24-SR**
			2-SPDT	**DA-04N24A-SR**
		AC 100-240V	Нет	**DA-04N220-SR**
			2-SPDT	**DA-04N220A-SR**

Технические характеристики

	DA-04N24(A)-SR	DA-04N220(A)-SR
Электрические параметры		
Номинальное напряжение	AC/DC 24V 50/60Hz	AC 100-240V 50/60Hz
Диапазон номинального напряжения	AC/DC 19.2...28.8V	AC85...265V
Потребляемая мощность	3Вт в режиме работы, 0,5Вт в режиме ожидания	3Вт в режиме работы, 0,7Вт в режиме ожидания
Сечение провода	0.5m^2	
Функциональные параметры		
	Max2.0mm^2	
Крутящий момент	4Nm	
Площадь заслонки	0.8m^2	
Направление вращения	Переключатель на корпусе (Ручная регулировка)	
Ручное управление	Внешняя кнопка на корпусе	
Угол поворота	Max90°	
Время срабатывания	< 50S(90°)	
Уровень шума	45dB	
Индикация положения	Механический указатель	
Условия эксплуатации		
Класс защиты	Ⅲ (Безопасное низкое напряжение)	Ⅱ (двойная изоляция)
Степень защиты	IP44	
Температура окружающей среды	-20...+50 ℃ /IEC 721-3-3	
Температура хранения	-30...+80 ℃ /IEC 721-3-2	
Тест на влажность	95% отн.влажности, без конденсата (EN 60730-1)	
Размеры, вес		
Размеры	ДхШхВ: 145.6x84.8x65	
Размеры вала	＞50mm	
Диаметр вала	○ 6...16mm □ 8x8...12x12mm	
Вес	< 0.75kg	

Размеры привода

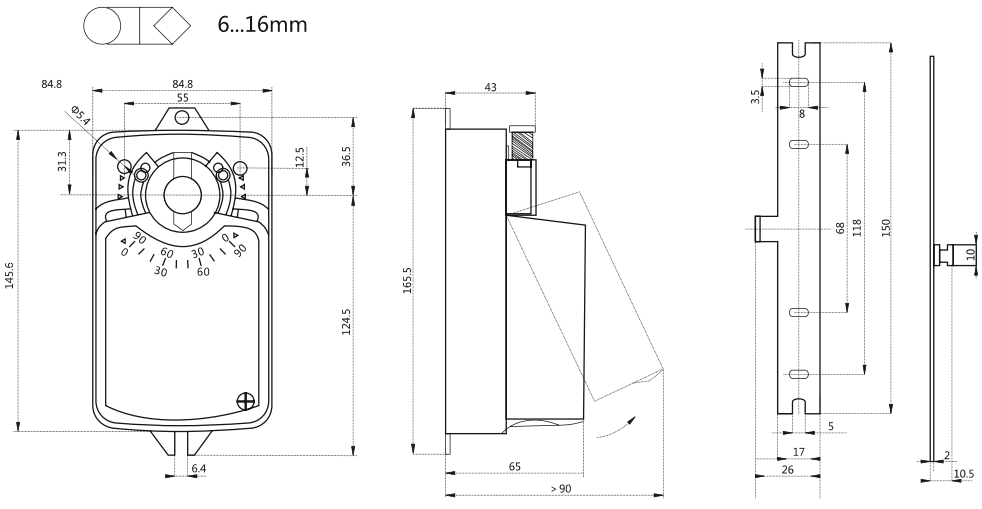

Схема подключения

24V Привод

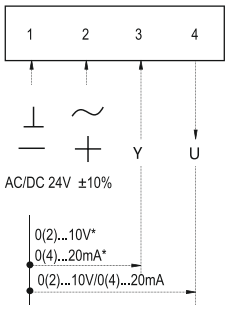

230V Привод

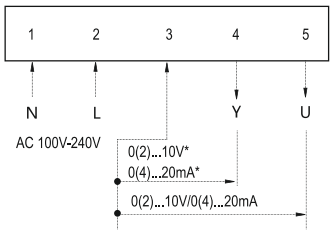

Концевые выключатели

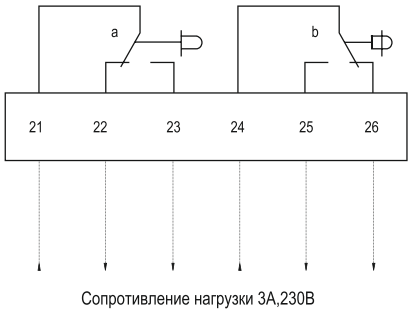

Сопротивление нагрузки 3А,230В
Индуктивная нагрузка 1.5А,230В
Стрелка на 0 градусов

8/16/24Нм Открыто/Закрыто

DA-08N24(A)
DA-16N24(A)
DA-24N24(A)

Электроприводы для воздушных клапанов систем ОВК
Выходной крутящий момент: 8Нм/16Нм/24Нм
Номинальное напряжение: AC/DC 24В
Управление: 2-х/3-х позиционное
-А включает в себя 2 вспомогательных переключателя



Модификация

Крутящий момент	Время срабатывания	Электропитание	Вспомогательный переключатель	Модель
8Nm	<55S	AC/DC 24V	Нет	**DA-08N24**
			2-SPDT	**DA-08N24A**
16Nm	<100S		Нет	**DA-16N24**
			2-SPDT	**DA-16N24A**
24Nm	<160S		Нет	**DA-24N24**
			2-SPDT	**DA-24N24A**

Технические характеристики

	DA-08N24(A)	DA-16N24(A)	DA-24N24(A)
Электрические параметры			
Номинальное напряжение	AC/DC 24V 50/60Hz		
Диапазон номинального напряжения	AC/DC 19.2...28.8V		
Потребляемая мощность	4.5Вт в режиме работы, 0,5Вт в режиме ожидания		
Сечение провода	0.5mm^2		
Функциональные параметры			
	Max2.0mm^2		
Крутящий момент	8Nm	16Nm	24Nm
Площадь заслонки	1.5m^2	3m^2	4.5m^2
Направление вращения	Переключатель на корпусе (Ручная регулировка)		
Ручное управление	Внешняя кнопка на корпусе		
Угол поворота	Max90°		
Время срабатывания	<55S (90°)	<100S(90°)	<160S(90°)
Уровень шума	45dB		
Индикация положения	Механический указатель		
Условия эксплуатации			
Класс защиты	Ⅲ (Безопасное низкое напряжение)		
Степень защиты	IP44		
Температура окружающей среды	-20...+50℃ /IEC 721-3-3		
Температура хранения	-30...+80℃ /IEC 721-3-2		
Тест на влажность	95% отн.влажности, без конденсата (EN 60730-1)		
Размеры, вес			
Размеры	ДхШхВ: 180x100x68		
Размеры вала	> 50mm		
Диаметр вала	○ 10...20mm □ 10X10...16X16mm		
Вес	< 1.3kg		

Размеры привода

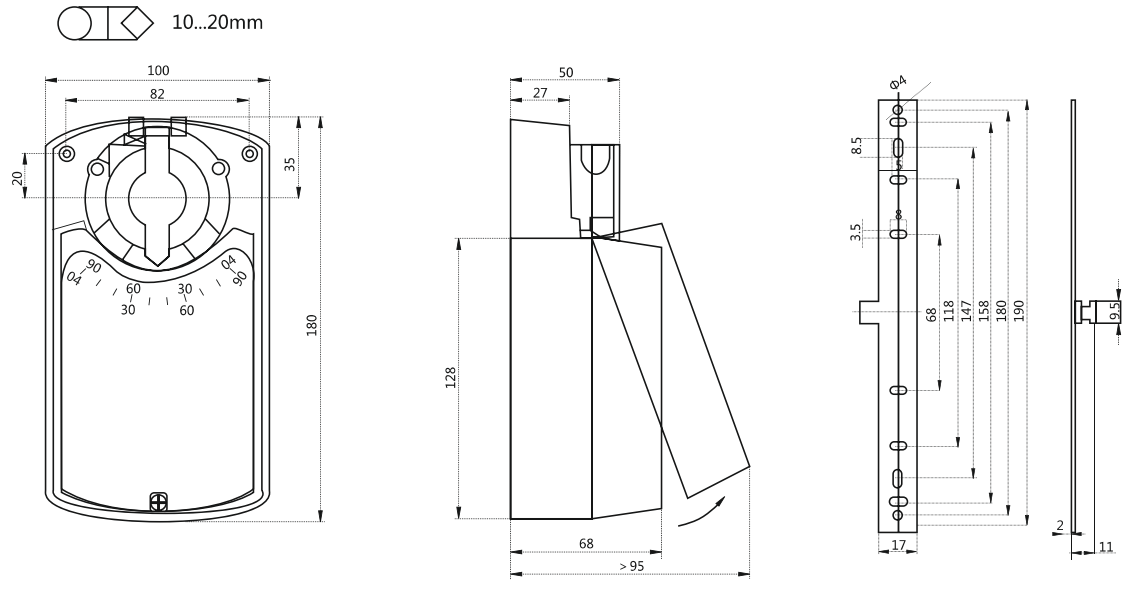

Схема подключения

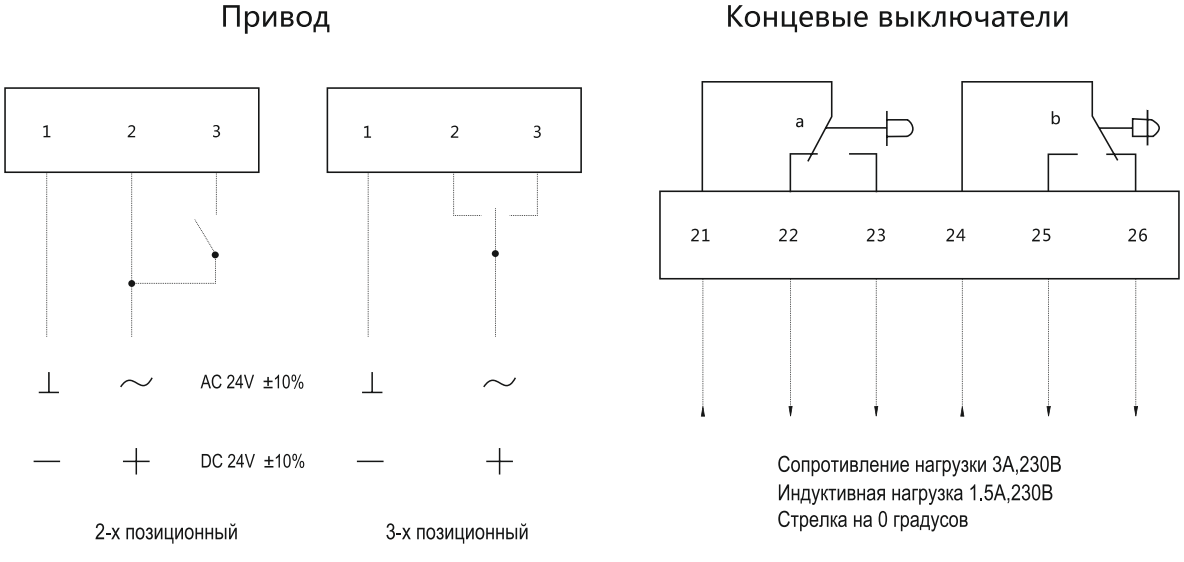

8/16/24Нм Открыто/Закрыто

DA-08N220(A)
DA-16N220(A)
DA-24N220(A)

Электроприводы для воздушных клапанов систем ОВК
Выходной крутящий момент: 8Нм/16Нм/24Нм
Номинальное напряжение: AC 100-240В
Управление: 2-х/3-х позиционное
-А включает в себя 2 вспомогательных переключателя



Модификация

Крутящий момент	Время срабатывания	Электропитание	Вспомогательный переключатель	Модель
8Nm	<55S	AC-100-240V	Нет	**DA-08N220**
			2-SPDT	**DA-08N220A**
16Nm	<100S		Нет	**DA-16N220**
			2-SPDT	**DA-16N220A**
24Nm	<160S		Нет	**DA-24N220**
			2-SPDT	**DA-24N220A**

Технические характеристики

	DA-08N220(A)	DA-16N220(A)	DA-24N220(A)
Электрические параметры			
Номинальное напряжение	AC 100-240V 50/60Hz		
Диапазон номинального напряжения	AC85...265V		
Потребляемая мощность	4.5Вт в режиме работы, 0,7Вт в режиме ожидания		
Сечение провода	0.5mm^2		
Функциональные параметры			
	Max2.0mm^2		
Крутящий момент	8Nm	16Nm	24Nm
Площадь заслонки	1.5m^2	3m^2	4.5m^2
Направление вращения	Переключатель на корпусе (Ручная регулировка)		
Ручное управление	Внешняя кнопка на корпусе		
Угол поворота	Max90°		
Время срабатывания	<55S (90°)	<100S(90°)	<160S(90°)
Уровень шума	45dB		
Индикация положения	Механический указатель		
Условия эксплуатации			
Класс защиты	Ⅱ (двойная изоляция)		
Степень защиты	IP44		
Температура окружающей среды	-20...+50℃ /IEC 721-3-3		
Температура хранения	-30...+80℃ /IEC 721-3-2		
Тест на влажность	95% отн.влажности, без конденсата (EN 60730-1)		
Размеры, вес			
Размеры	ДхШхВ: 180x100x68		
Размеры вала	> 50mm		
Диаметр вала	○ 10...20mm □ 10X10...16X16mm		
Вес	< 1.3kg		

Размеры привода

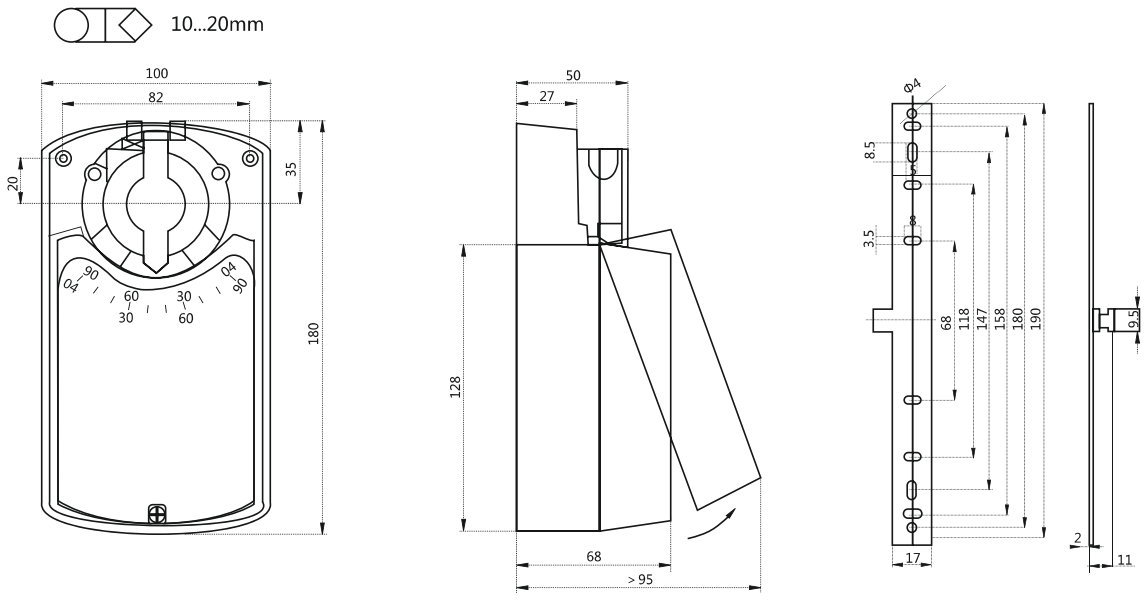

Схема подключения

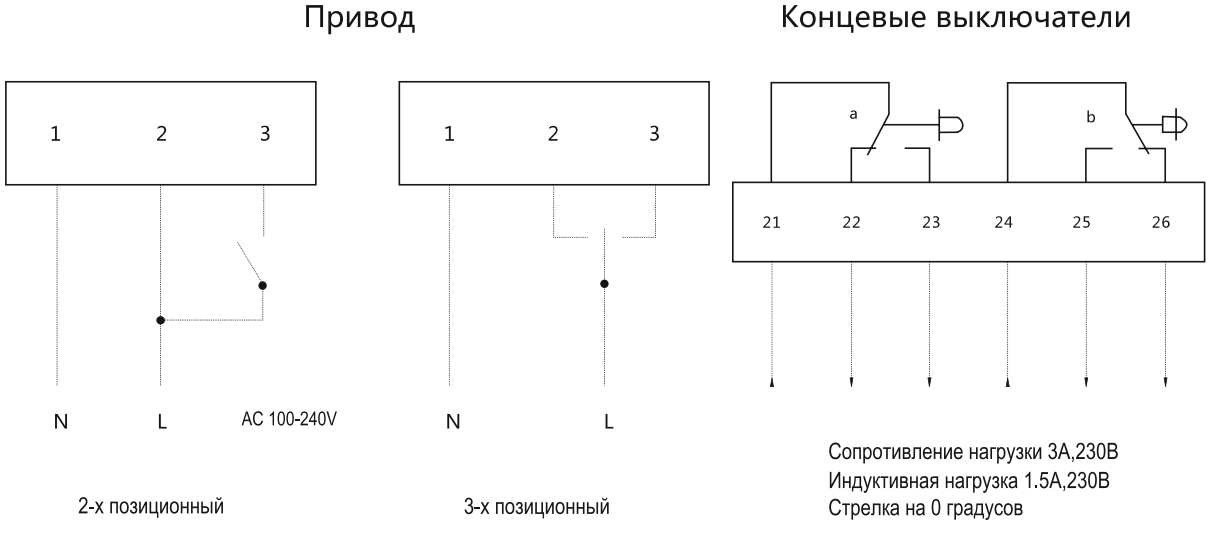

2-х позиционный

3-х позиционный

Сопротивление нагрузки 3А,230В
Индуктивная нагрузка 1.5А,230В
Стрелка на 0 градусов

8/16/24Нм Плавное регулирование

DA-08N24(A)-SR
DA-16N24(A)-SR
DA-24N24(A)-SR

Электроприводы для воздушных клапанов систем ОВК
Выходной крутящий момент: 8Нм/16Нм/24Нм
Номинальное напряжение: AC/DC 24В
Управление: 0(2)...10В DC / 0(4)...20мА
Сигнал обратной связи: 0(2)...10В DC / 0(4)...20мА
-А включает в себя 2 вспомогательных переключателя



Модификация

Крутящий момент	Время срабатывания	Электропитание	Вспомогательный переключатель	Модель
8Nm	<55S	AC/DC 24V	Нет	**DA-08N24-SR**
			2-SPDT	**DA-08N24A-SR**
16Nm	<100S		Нет	**DA-16N24-SR**
			2-SPDT	**DA-16N24A-SR**
24Nm	<160S		Нет	**DA-24N24-SR**
			2-SPDT	**DA-24N24A-SR**

Технические характеристики

	DA-08N24(A)-SR	DA-16N24(A)-SR	DA-24N24(A)-SR
Электрические параметры			
Номинальное напряжение	AC/DC 24V 50/60Hz		
Диапазон номинального напряжения	AC/DC 19.2...28.8V		
Потребляемая мощность	4.5Вт в режиме работы, 0,5Вт в режиме ожидания		
Сечение провода	0.5mm^2		
Функциональные параметры			
	Max2.0mm^2		
Крутящий момент	8Nm	16Nm	24Nm
Площадь заслонки	1.5m^2	3m^2	4.5m^2
Направление вращения	Переключатель на корпусе (Ручная регулировка)		
Ручное управление	Внешняя кнопка на корпусе		
Угол поворота	Max95°		
Время срабатывания	<55S (90°)	<100S(90°)	<160S(90°)
Уровень шума	45dB		
Индикация положения	Механический указатель		
Условия эксплуатации			
Класс защиты	Ⅲ (Безопасное низкое напряжение)		
Степень защиты	IP44		
Температура окружающей среды	-20...+50℃ /IEC 721-3-3		
Температура хранения	-30...+80℃ /IEC 721-3-2		
Тест на влажность	95% отн.влажности, без конденсата (EN 60730-1)		
Размеры, вес			
Размеры	ДхШхВ: 180x100x68		
Размеры вала	> 50mm		
Диаметр вала	○ 10...20mm □ 10X10...16X16mm		
Вес	< 1.3kg		

Размеры привода

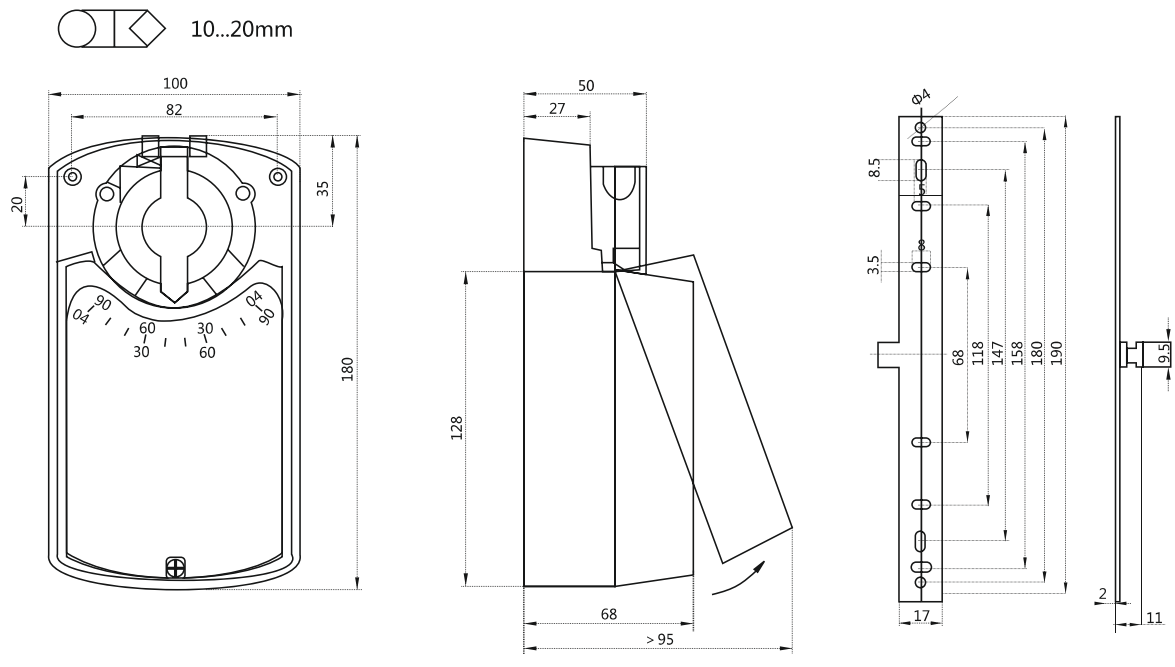

Схема подключения

Привод

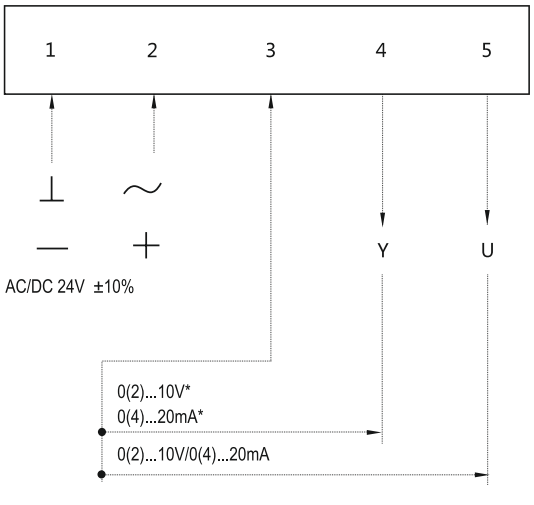

Концевые выключатели

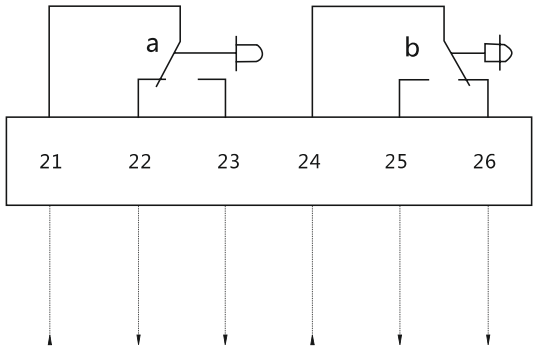

Сопротивление нагрузки 3А,230В
Индуктивная нагрузка 1.5А,230В
Стрелка на 0 градусов

8/16/24Нм Плавное регулирование

DA-08N220(A)-SR
DA-16N220(A)-SR
DA-24N220(A)-SR

Электроприводы для воздушных клапанов систем ОВК
Выходной крутящий момент: 8Нм/16Нм/24Нм
Номинальное напряжение: AC 100-240В
Управление: 0(2)...10В DC / 0(4)...20мА
Сигнал обратной связи: 0(2)...10В DC / 0(4)...20мА
-A включает в себя 2 вспомогательных переключателя



Модификация

Крутящий момент	Время срабатывания	Электропитание	Вспомогательный переключатель	Модель
8Nm	<55S	AC/DC 24V	Нет	**DA-08N220-SR**
			2-SPDT	**DA-08N220A-SR**
16Nm	<100S		Нет	**DA-16N220-SR**
			2-SPDT	**DA-16N220A-SR**
24Nm	<160S		Нет	**DA-24N220-SR**
			2-SPDT	**DA-24N24A-SR**

Технические характеристики

	DA-08N220(A)-SR	**DA-16N220(A)-SR**	**DA-24N220(A)-SR**
Электрические параметры			
Номинальное напряжение	AC/DC 24V 50/60Hz		
Диапазон номинального напряжения	AC/DC 19.2...28.8V		
Потребляемая мощность	4.5Вт в режиме работы, 0,5Вт в режиме ожидания		
Сечение провода	0.5mm^2		
Функциональные параметры			
	Max2.0mm^2		
Крутящий момент	8Nm	16Nm	24Nm
Площадь заслонки	1.5m^2	3m^2	4.5m^2
Направление вращения	Переключатель на корпусе (Ручная регулировка)		
Ручное управление	Внешняя кнопка на корпусе		
Угол поворота	Max95°		
Время срабатывания	<55S (90°)	<100S(90°)	<160S(90°)
Уровень шума	45dB		
Индикация положения	Механический указатель		
Условия эксплуатации			
Класс защиты	Ⅲ (Безопасное низкое напряжение)		
Степень защиты	IP44		
Температура окружающей среды	-20...+50℃ /IEC 721-3-3		
Температура хранения	-30...+80℃ /IEC 721-3-2		
Тест на влажность	95% отн.влажности, без конденсата (EN 60730-1)		
Размеры, вес			
Размеры	ДхШхВ: 180x100x68		
Размеры вала	> 50mm		
Диаметр вала	○ 10...20mm □ 10X10...16X16mm		
Вес	< 1.3kg		

Размеры привода

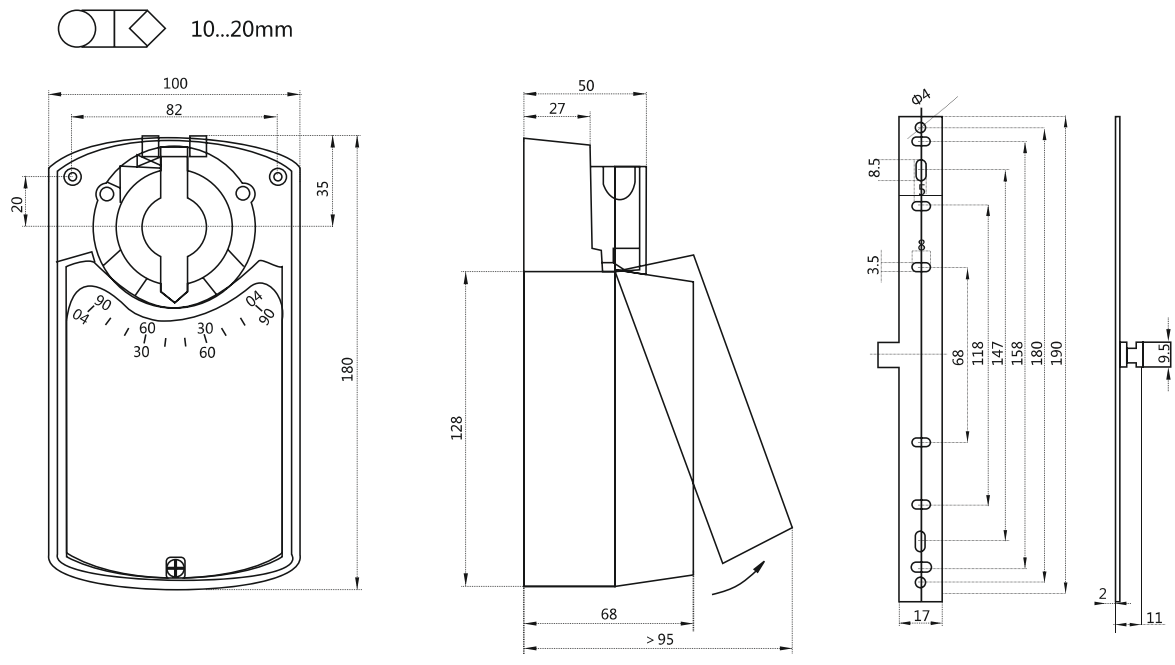

Схема подключения

Привод

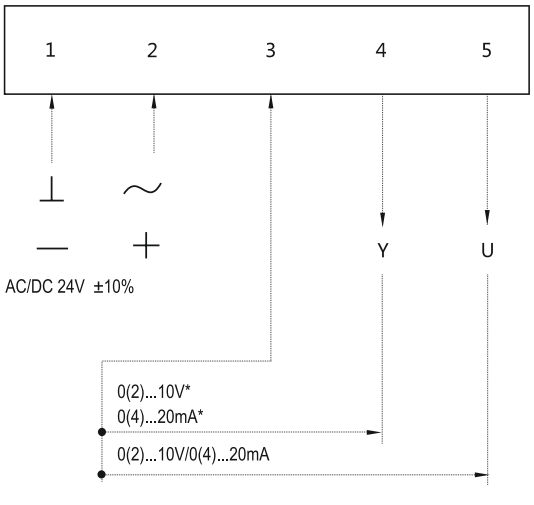

Концевые выключатели

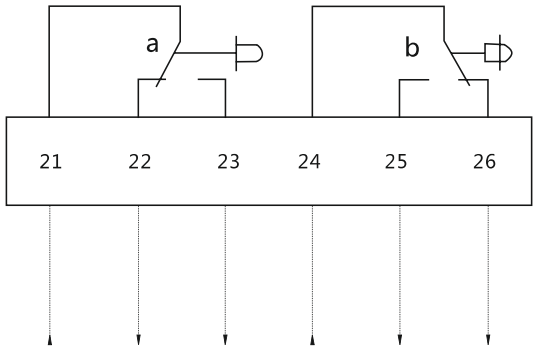

Сопротивление нагрузки 3А,230В
Индуктивная нагрузка 1.5А,230В
Стрелка на 0 градусов

40Нм Плавное регулирование

DA-40N24A-SR

Электроприводы для воздушных клапанов систем ОВК
Выходной крутящий момент: 40Нм
Номинальное напряжение: AC/DC 24В
Управление: 0(2)...10В DC / 0(4)...20мА
Сигнал обратной связи: 0(2)...10В DC / 0(4)...20мА
-А включает в себя 2 вспомогательных переключателя



Технические характеристики

Электрические параметры	
Номинальное напряжение	AC/DC 24V 50/60Hz
Диапазон номинального напряжения	AC/DC 19.2...28.8V
Потребляемая мощность	4.5Вт в режиме работы, 0,5Вт в режиме ожидания
Сечение провода	0.5mm^2
Функциональные параметры	
Крутящий момент	40 Нм
Площадь заслонки	7 м^2
Направление вращения	Переключатель на корпусе (Ручная регулировка)
Ручное управление	Внешняя кнопка на корпусе
Угол поворота	Max95°
Время срабатывания	< 150 с (90°)
Уровень шума	45dB
Индикация положения	Механический указатель
Условия эксплуатации	
Класс защиты	Ⅲ (Безопасное низкое напряжение)
Степень защиты	IP54
Температура окружающей среды	-20...+50℃ /IEC 721-3-3
Температура хранения	-30...+80℃ /IEC 721-3-2
Тест на влажность	95% отн.влажности, без конденсата (EN 60730-1)
Размеры, вес	
Размеры	ДхШхВ: 180x100x68
Размеры вала	> 50mm
Диаметр вала	○ 10...20mm □ 10X10...16X16mm
Вес	< 1.3kg

Схема подключения

Привод

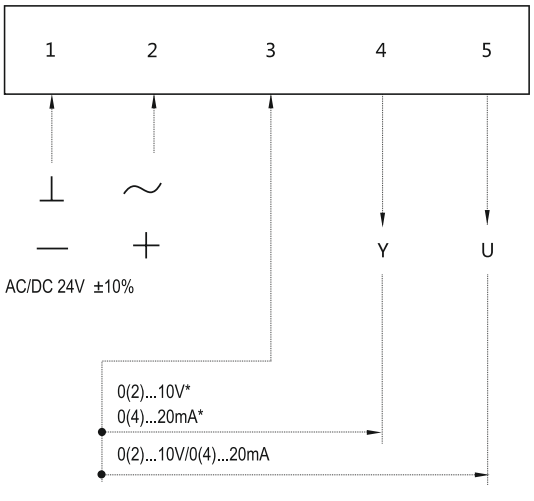

Концевые выключатели

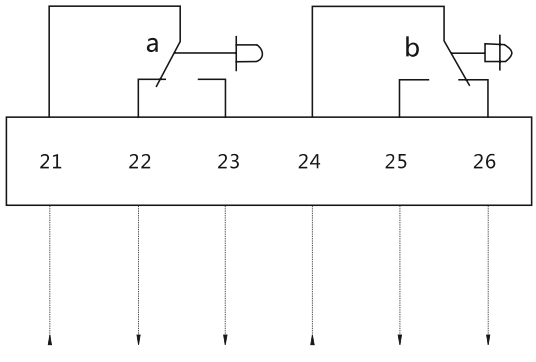

Сопротивление нагрузки 3А,230В
Индуктивная нагрузка 1.5А,230В
Стрелка на 0 градусов

5Нм Открыто/Закрыто

AR-05N24(S)
AR-05N220(S)

Электроприводы для воздушных клапанов систем ОВК
Выходной крутящий момент: 5Нм
Номинальное напряжение: AC/DC 24В, AC 100-240В
Управление: 2-х позиционное (открыто/закрыто)
-S включает в себя 2 вспомогательных переключателя



Модификация

Крутящий момент	Время срабатывания	Электропитание	Вспомогательный переключатель	Модель
5Nm	<70S/<20S	AC/DC 24V	Нет	**AR-05N24**
			Да	**AR-05N24S**
		AC 100-240V	Нет	**AR-05N220**
			Да	**AR-05N220S**

Технические характеристики

	AR-05N24(S)	**AR-05N220(S)**
Электрические параметры		
Номинальное напряжение	AC/DC 24V 50/60Hz	AC 100-240V 50/60Hz
Диапазон номинального напряжения	AC/DC 19.2...28.8V	AC85...265V
Потребляемая мощность	5Вт в режиме работы, 3Вт в режиме ожидания	5Вт в режиме работы,3Вт в режиме ожидания
Сечение провода	0.5mm^2	
Функциональные параметры		
Крутящий момент	5Nm	
Площадь заслонки	1m^2	
Направление вращения	Выбирается стороной монтажа (L/R)	
Ручное управление	Нет	
Угол поворота	Максимум 95°, регулируется механическим упором	
Время срабатывания	<70S(двигатель) / <20S(возвратная пружина)	
Уровень шума	45dB	
Индикация положения	Механический указатель	
Условия эксплуатации		
Класс защиты	Ⅲ (Безопасное низкое напряжение)	Ⅱ (двойная изоляция)
Степень защиты	IP54	
Температура окружающей среды	-20...+50℃ /IEC 721-3-3	
Температура хранения	-30...+80℃ /IEC 721-3-2	
Тест на влажность	95% отн.влажности, без конденсата (EN 60730-1)	
Размеры, вес		
Размеры	ДхШхВ: 156x98x59	
Размеры вала	> 90mm	
Диаметр вала	○ 10...16mm □ 7X7...11X11mm	
Вес	< 1.3kg	

Размеры привода

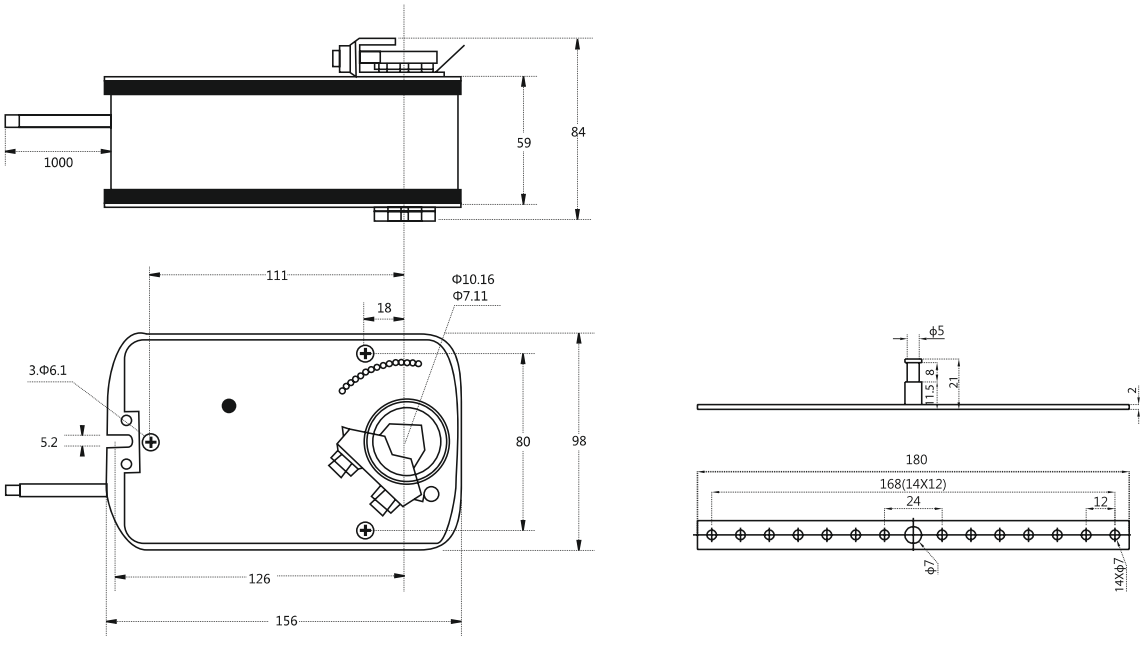

Схема подключения

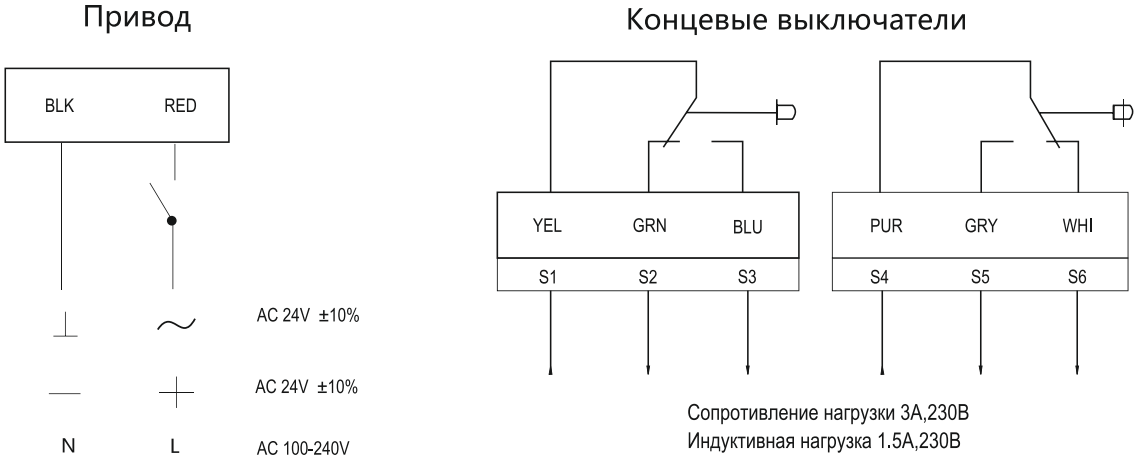

Сопротивление нагрузки 3А,230В
Индуктивная нагрузка 1.5А,230В

5Нм Плавное управление

AR-05N24S-R

Электроприводы для воздушных клапанов систем ОВК
Выходной крутящий момент: 5Нм
Номинальное напряжение: AC/DC 24В
Управление: 0(2)...10В DC / 0(4)...20мА
-S включает в себя 2 вспомогательных переключателя



Модификация

Крутящий момент	Время срабатывания	Электропитание	Вспомогательный переключатель	Модель
5Nm	< 150 с / 20 с	AC/DC 24V	Нет	**AR-05N24-R**
			Да	**AR-05N24S-R**

Технические характеристики

	AR-05N24S-R
Электрические параметры	
Номинальное напряжение	AC/DC 24V 50/60Hz
Диапазон номинального напряжения	AC/DC 19.2...28.8V
Потребляемая мощность	5Вт в режиме работы, 3Вт в режиме ожидания
Сечение провода	0.5mm^2
Функциональные параметры	
Крутящий момент	5Nm
Площадь заслонки	1m^2
Направление вращения	Выбирается стороной монтажа (L/R)
Ручное управление	Нет
Угол поворота	Максимум 95°, регулируется механическим упором
Время срабатывания	не более 150 сек (двигатель) / не более 20 сек (возвратаная пружина)
Уровень шума	45dB
Индикация положения	Механический указатель
Условия эксплуатации	
Класс защиты	Ⅲ (Безопасное низкое напряжение)
Степень защиты	IP54
Температура окружающей среды	-20...+50℃ /IEC 721-3-3
Температура хранения	-30...+80℃ /IEC 721-3-2
Тест на влажность	95% отн.влажности, без конденсата (EN 60730-1)
Размеры, вес	
Размеры	ДхШхВ: 156x98x59
Размеры вала	> 90mm
Диаметр вала	○ 10...16mm □ 7X7...11X11mm
Вес	< 1.3kg

Размеры привода

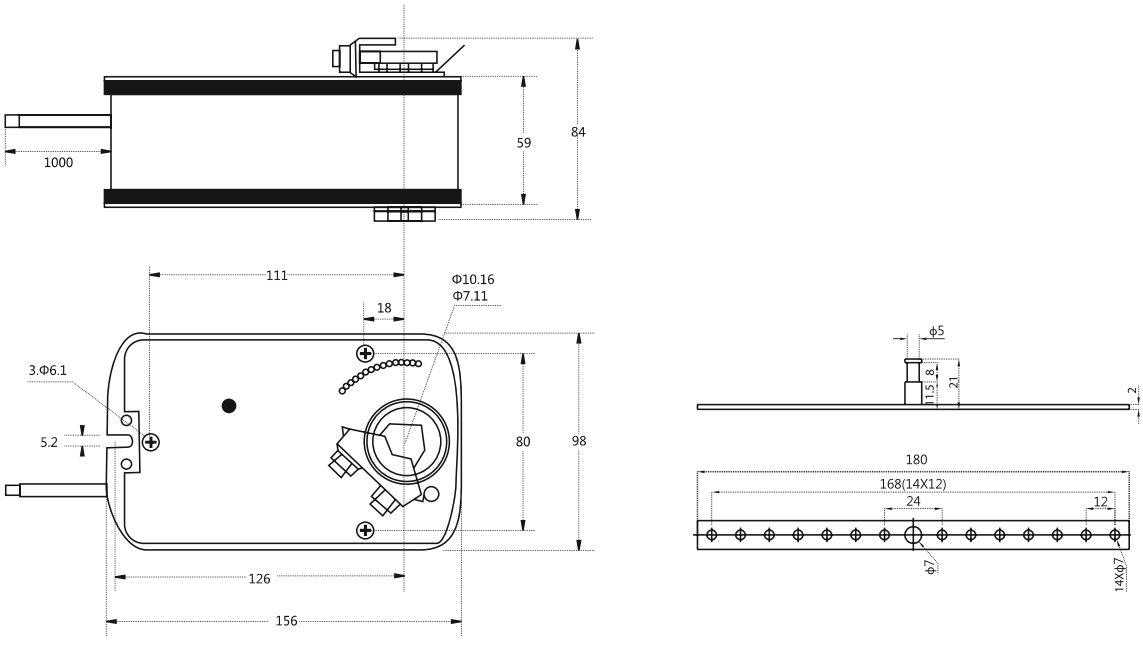

Схема подключения

24V Привод

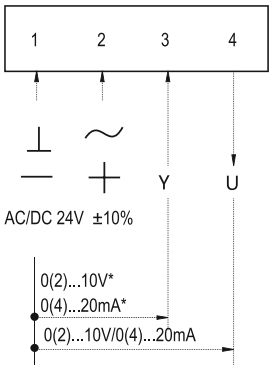

Концевые выключатели

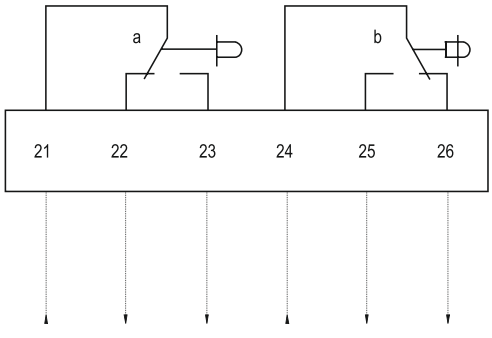

Сопротивление нагрузки 3А,230В
Индуктивная нагрузка 1.5А,230В
Стрелка на 0 градусов

10Нм Открыто/Закрыто

AR-10N24(S)
AR-10N220(S)

Электроприводы для воздушных клапанов систем ОВК
Выходной крутящий момент: 10Нм
Номинальное напряжение: AC/DC 24В, AC 100-240В
Управление: 2-х позиционное (открыто/закрыто)
-S включает в себя 2 вспомогательных переключателя



Модификация

Крутящий момент	Время срабатывания	Электропитание	Вспомогательный переключатель	Модель
10Nm	<100S/<25S	AC/DC 24V	Да/нет	**AR-10N24(S)**
		AC 100-240V		**AR-10N220(S)**

Технические характеристики

	AR-10N24(S)	**AR-10N220(S)**
Электрические параметры		
Номинальное напряжение	AC/DC 24V 50/60Hz	AC 100-240V 50/60Hz
Диапазон номинальногонапряжения	AC/DC 19.2...28.8V	AC85...265V
Потребляемая мощность	5Вт в режиме работы, 3Вт в режиме ожидания	5Вт в режиме работы, 3Вт в режиме ожидания
Сечение провода	0.5mm^2	
Функциональные параметры		
Крутящий момент	10Nm	
Площадь заслонки	1.5m^2	
Направление вращения	Выбирается стороной монтажа (L/R)	
Ручное управление	Да	
Угол поворота	Максимум 95°, регулируется механическим упором	
Время срабатывания	<100S(двигатель) / <25S(возвратная пружина)	
Уровень шума	45dB	
Индикация положения	Механический указатель	
Условия эксплуатации		
Класс защиты	Ⅲ(Безопасное низкое напряжение)	Ⅱ (двойная изоляция)
Степень защиты	IP54	
Температура окружающей среды	-20...+50℃ /IEC 721-3-3	
Температура хранения	-30...+80℃ /IEC 721-3-2	
Тест на влажность	95% отн.влажности, без конденсата (EN 60730-1)	
Размеры, вес		
Размеры	ДхШхВ: 249x100x59	
Размеры вала	> 90mm	
Диаметр вала	○ 8...21mm □ 6X6...15X15mm	
Вес	<2.3kg	

Размеры привода

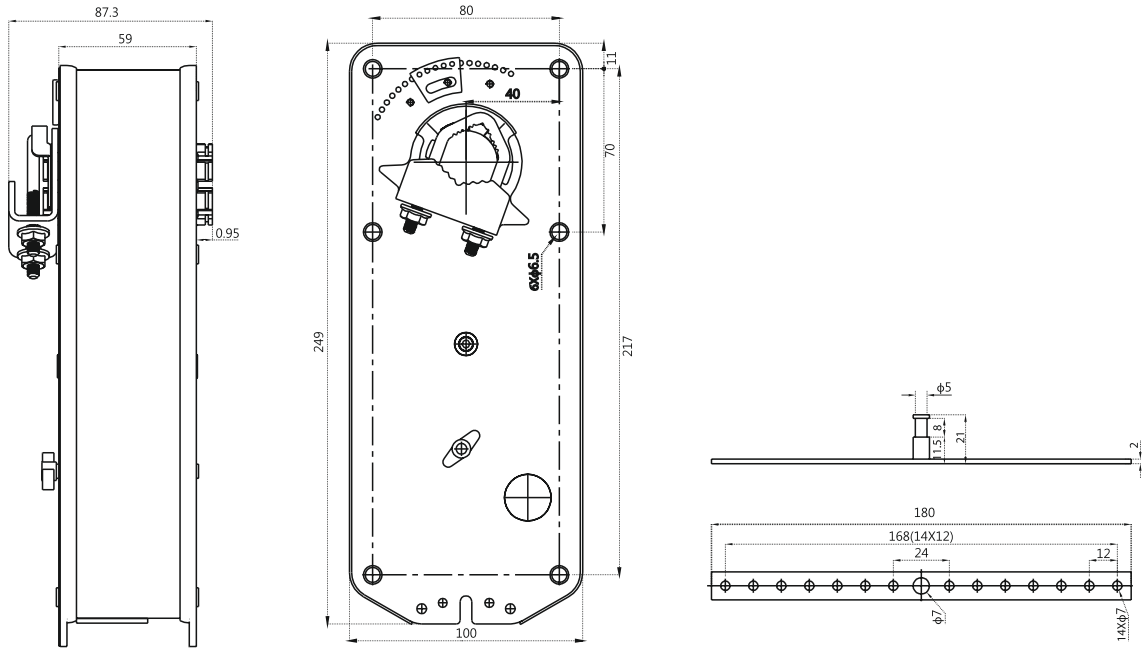

Схема подключения

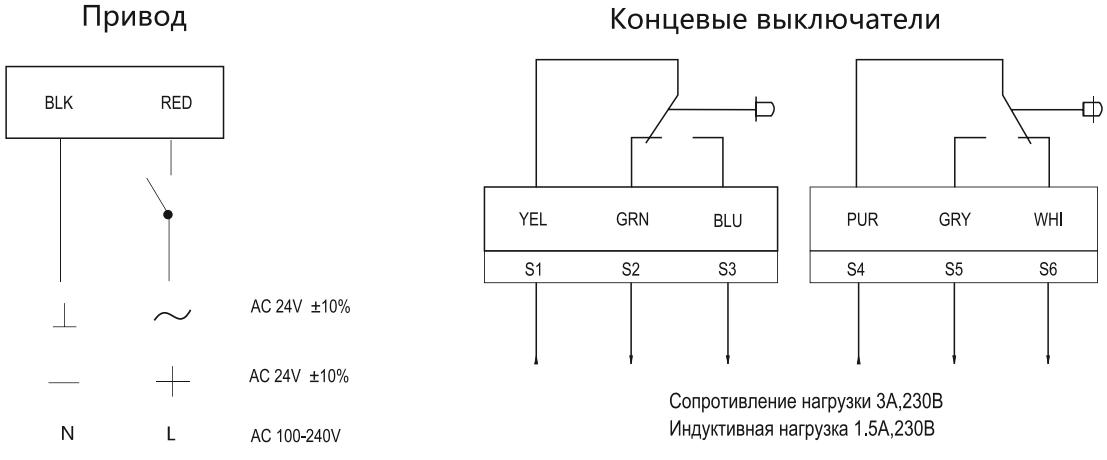

15Нм Открыто/Закрыто

AR-15N24(S)
AR-15N220(S)

Электроприводы для воздушных клапанов систем ОВК
Выходной крутящий момент: 15Нм
Номинальное напряжение: AC/DC 24В, AC 100-240В
Управление: 2-х позиционное (открыто/закрыто)
-S включает в себя 2 вспомогательных переключателя



Модификация

Крутящий момент	Время срабатывания	Электропитание	Вспомогательный переключатель	Модель
15Нм	< 150 с / < 25 с	AC/DC 24V	Да/нет	**AR-15N24(S)**
		AC 100-240V		**AR-15N220(S)**

Технические характеристики

	AR-15N24(S)	**AR-15N220(S)**
Электрические параметры		
Номинальное напряжение	AC/DC 24V 50/60Hz	AC 100-240V 50/60Hz
Диапазон номинальногонапряжения	AC/DC 19.2...28.8V	AC85...265V
Потребляемая мощность	5Вт в режиме работы, 3Вт в режиме ожидания	5Вт в режиме работы, 3Вт в режиме ожидания
Сечение провода	0.5mm^2	
Функциональные параметры		
Крутящий момент	15 Нм	
Площадь заслонки	3 м²	
Направление вращения	Выбирается стороной монтажа (L/R)	
Ручное управление	Да	
Угол поворота	Максимум 95°, регулируется механическим упором	
Время срабатывания	< 150 с (двигатель) / 25 с (возвратная пружина)	
Уровень шума	45dB	
Индикация положения	Механический указатель	
Условия эксплуатации		
Класс защиты	Ⅲ (Безопасное низкое напряжение)	Ⅱ (двойная изоляция)
Степень защиты	IP54	
Температура окружающей среды	-20...+50℃ /IEC 721-3-3	
Температура хранения	-30...+80℃ /IEC 721-3-2	
Тест на влажность	95% отн.влажности, без конденсата (EN 60730-1)	
Размеры, вес		
Размеры	ДхШхВ: 249x100x59	
Размеры вала	> 90mm	
Диаметр вала	○ 8...21mm □ 6X6...15X15mm	
Вес	<2.3kg	

Размеры привода

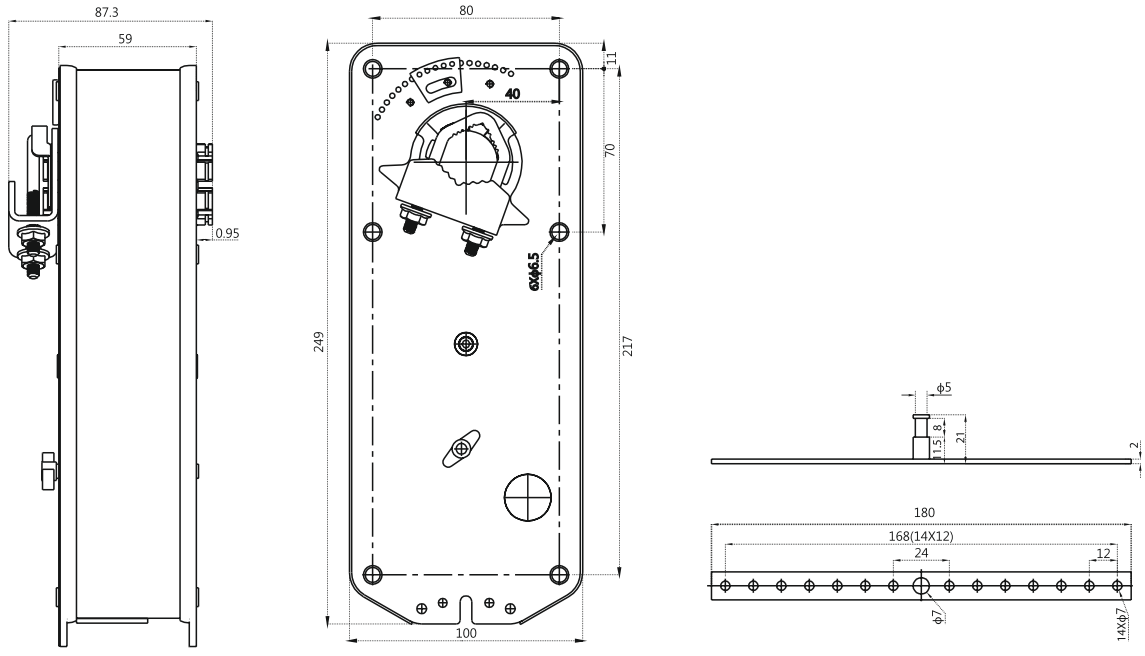

Схема подключения

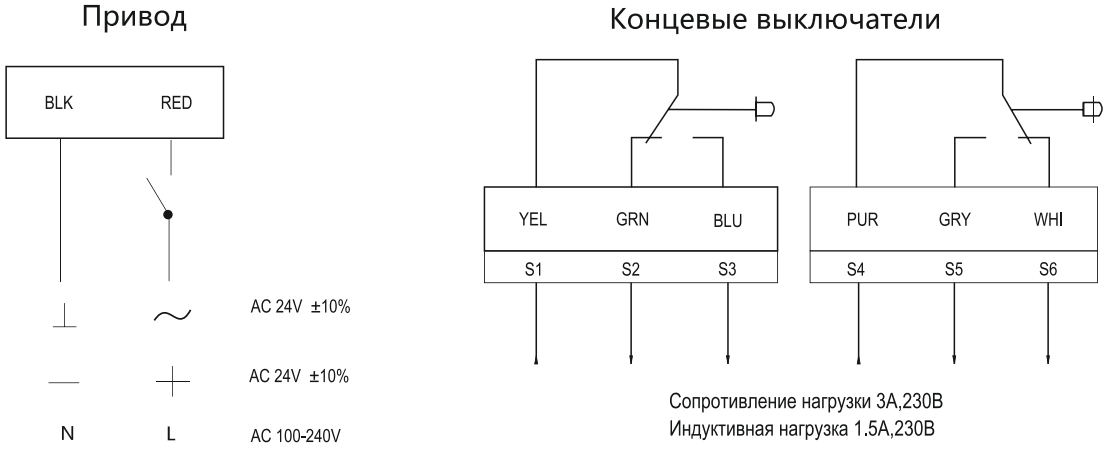

20Нм Открыто/Закрыто

AR-20N24(S)
AR-20N220(S)

Электроприводы для воздушных клапанов систем ОВК
Выходной крутящий момент: 20Нм
Номинальное напряжение: AC/DC 24В, AC 100-240В
Управление: 2-х позиционное (открыто/закрыто)
-S включает в себя 2 вспомогательных переключателя



Модификация

Крутящий момент	Время срабатывания	Электропитание	Вспомогательный переключатель	Модель
20Нм	< 180 с / < 30 с	AC/DC 24V	Да/нет	**AR-20N24(S)**
		AC 100-240V		**AR-20N220(S)**

Технические характеристики

	AR-20N24(S)	**AR-20N220(S)**
Электрические параметры		
Номинальное напряжение	AC/DC 24V 50/60Hz	AC 100-240V 50/60Hz
Диапазон номинальногонапряжения	AC/DC 19.2...28.8V	AC85...265V
Потребляемая мощность	5Вт в режиме работы, 3Вт в режиме ожидания	5Вт в режиме работы, 3Вт в режиме ожидания
Сечение провода	0.5mm^2	
Функциональные параметры		
Крутящий момент	20 Нм	
Площадь заслонки	4 м²	
Направление вращения	Выбирается стороной монтажа (L/R)	
Ручное управление	Да	
Угол поворота	Максимум 95°, регулируется механическим упором	
Время срабатывания	< 180 с (двигатель) / 30 с (возвратная пружина)	
Уровень шума	45dB	
Индикация положения	Механический указатель	
Условия эксплуатации		
Класс защиты	Ⅲ (Безопасное низкое напряжение)	Ⅱ (двойная изоляция)
Степень защиты	IP54	
Температура окружающей среды	-20...+50℃ /IEC 721-3-3	
Температура хранения	-30...+80℃ /IEC 721-3-2	
Тест на влажность	95% отн.влажности, без конденсата (EN 60730-1)	
Размеры, вес		
Размеры	ДхШхВ: 249x100x59	
Размеры вала	> 90mm	
Диаметр вала	○ 8...21mm □ 6X6...15X15mm	
Вес	<2.3kg	

Размеры привода

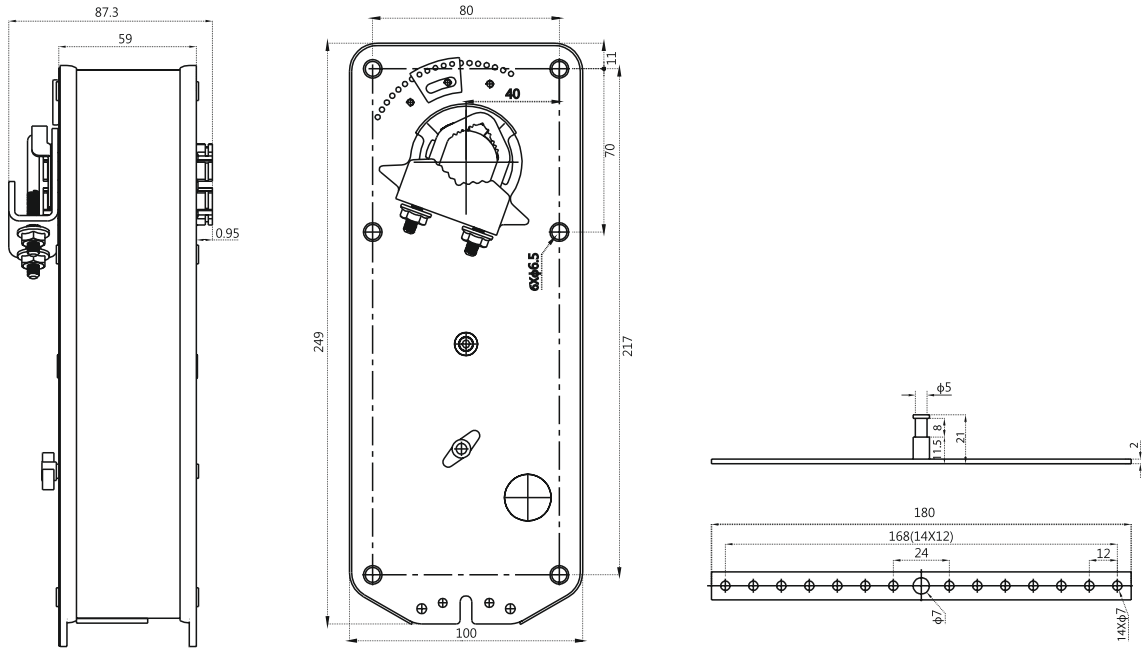

Схема подключения

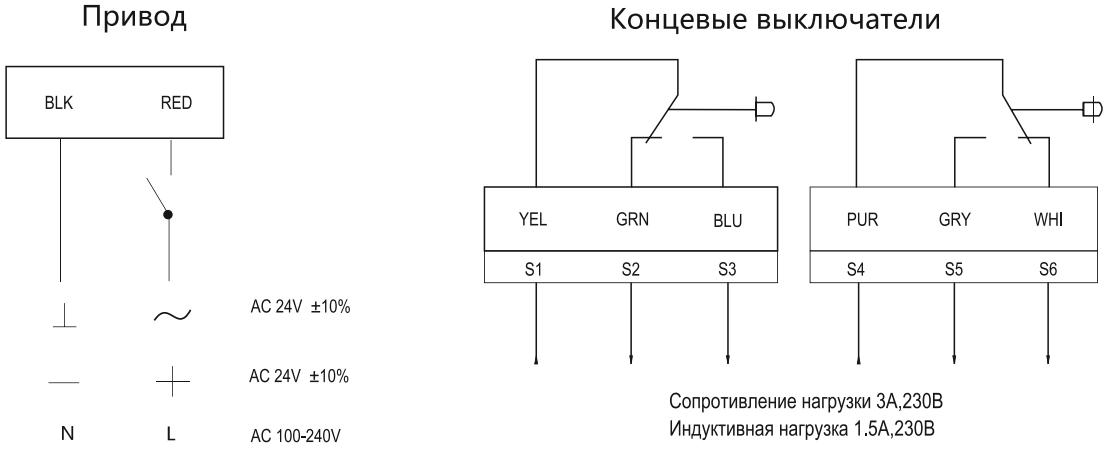

10/15/20Нм Плавное управление

AR-10N24S-R
AR-15N24S-R
AR-20N24S-R

Электроприводы для воздушных клапанов систем ОВК
Выходной крутящий момент: 10Нм/15Нм/20Нм
Номинальное напряжение: AC/DC 24В
Управление: 0(2)...10В DC / 0(4)...20мА
-S включает в себя 2 вспомогательных переключателя



Модификация

Крутящий момент	Время срабатывания	Электропитание	Вспомогательный переключатель	Модель
10Нм	< 110 с / < 25 с	AC/DC 24V	Да	**AR-10N24S-R**
15Нм	< 110 с / < 25 с		Да	**AR-15N24S-R**
20Нм	< 110 с / < 25 с		Да	**AR-20N24S-R**

Технические характеристики

	AR-10N24S-R	AR-15N24S-R	AR-20N24S-R
Электрические параметры			
Номинальное напряжение	AC/DC 24V 50/60Hz		
Диапазон номинального напряжения	AC/DC 19.2...28.8V		
Потребляемая мощность	5Вт в режиме работы, 1Вт в режиме ожидания		
Сечение провода	0.5mm^2		
Функциональные параметры			
	Max2.0mm^2		
Крутящий момент	10 Нм	15 Нм	20 Нм
Площадь заслонки	2 м²	3 м²	4 м²
Направление вращения	Выбирается стороной монтажа (L/R)		
Ручное управление	Да		
Угол поворота	Max95°		
Время срабатывания	< 110 с / < 25 с (90°)	< 110 с / < 25 с (90°)	< 110 с / < 25 с (90°)
Уровень шума	45dB		
Индикация положения	Механический указатель		
Условия эксплуатации			
Класс защиты	III (Безопасное низкое напряжение)		
Степень защиты	IP54		
Температура окружающей среды	-20...+50℃ /IEC 721-3-3		
Температура хранения	-30...+80℃ /IEC 721-3-2		
Тест на влажность	95% отн.влажности, без конденсата (EN 60730-1)		
Размеры, вес			
Размеры	ДхШхВ: 249x100x59		
Размеры вала	> 90mm		
Диаметр вала	○ 8...21mm □ 6X6...15X15mm		
Вес	<2.3kg		

Размеры привода

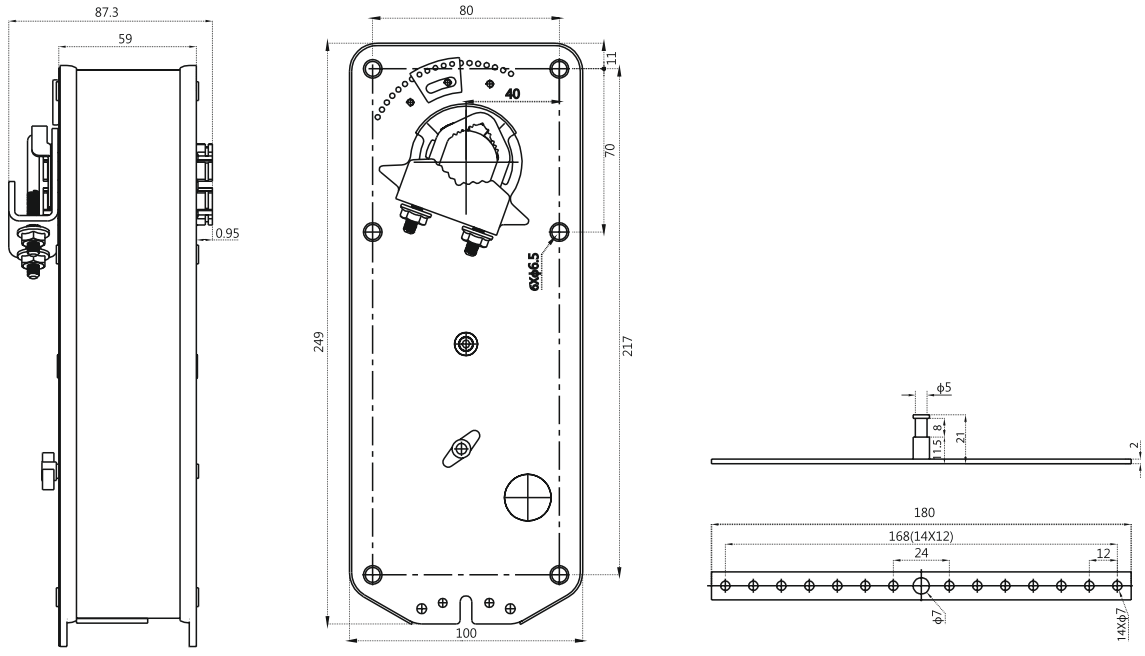

Схема подключения

24V Привод

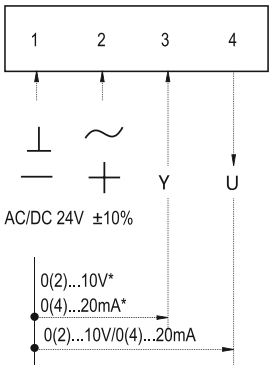

Концевые выключатели

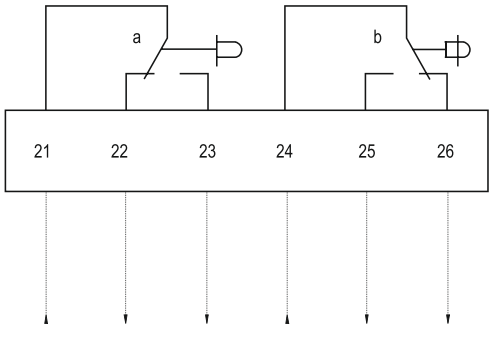

Сопротивление нагрузки 3А,230В
Индуктивная нагрузка 1.5А,230В
Стрелка на 0 градусов

3Нм Открыто/Закрыто

FR-03N24S(T)
FR-03N220S(T)

Специальная противопожарная система дымоудаления
Выходной крутящий момент: 3Нм
Номинальное напряжение: AC/DC 24В, AC 100-240В
Управление: 2-х позиционное (открыто/закрыто)
-S включает в себя 2 вспомогательных переключателя
-T включает в себя термодатчик (срабатывает при 72°C)





Модификация

Крутящий момент	Время срабатывания	Электропитание	Вспомогательный переключатель	Термодатчик SAF72	Модель
3Nm	<75S/<25S	AC/DC 24V	2-SPDT	Нет	**FR-03N24S**
				Да	**FR-03N24ST**
		AC 100-240V		Нет	**FR-03N220S**
				Да	**FR-03N220ST**

Технические характеристики

	FR-03N24S(T)	**FR-03N220S(T)**
Электрические параметры		
Номинальное напряжение	AC/DC 24V 50/60Hz	AC 100-240V 50/60Hz
Диапазон номинальногонапряжения	AC/DC 19.2...28.8V	AC85...265V
Потребляемая мощность	5Вт в режиме работы, 3Вт в режиме ожидания	5Вт в режиме работы,3Вт в режиме ожидания
Сечение провода	0.5mm^2	
Функциональные параметры		
Крутящий момент	3Nm	
Площадь заслонки	0.6m^2	
Направление вращения	Выбирается стороной монтажа (L/R)	
Ручное управление	Да	
Угол поворота	Максимум 95°	
Время срабатывания	<75S(двигатель) / <25S(возвратная пружина)	
Уровень шума	45dB	
Индикация положения	Механический указатель	
Условия эксплуатации		
Класс защиты	Ⅲ (Безопасное низкое напряжение)	Ⅱ (двойная изоляция)
Степень защиты	IP54	
Температура окружающей среды	-20...+50℃ /IEC 721-3-3	
Температура хранения	-30...+80℃ /IEC 721-3-2	
Тест на влажность	95% отн.влажности, без конденсата (EN 60730-1)	
Размеры, вес		
Размеры	ДхШхВ: 132x87x59	
Размеры вала	> 90mm	
Диаметр вала	12×12mm □ Can provide 8 x 8 ,10 x 10 shaft sleeve	
Вес	~1.3 кг	

Размеры привода

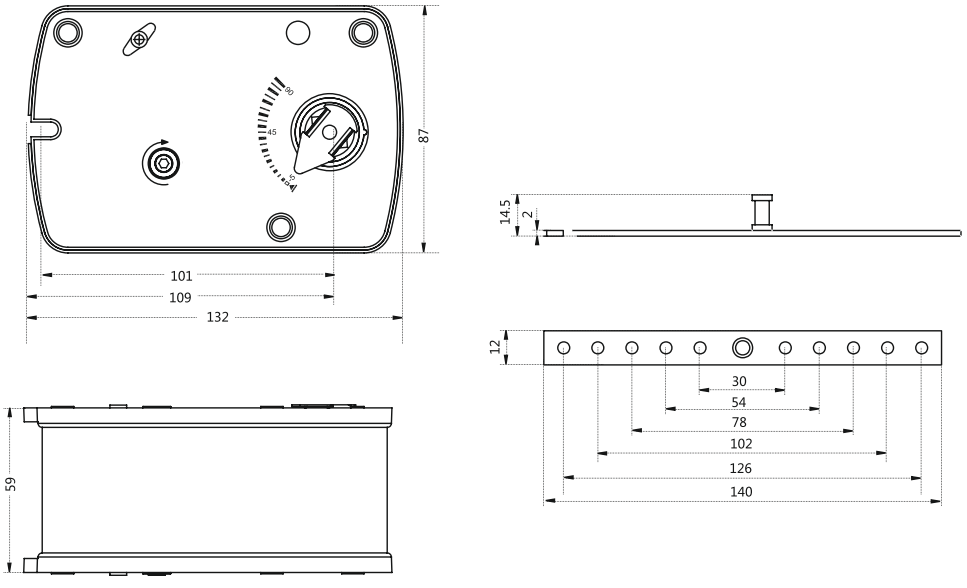

Схема подключения

Привод

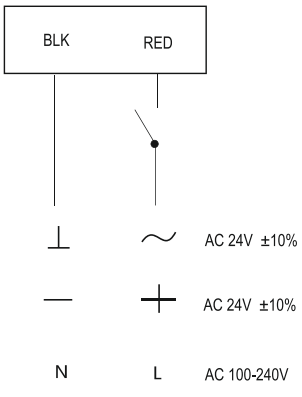

Концевые выключатели

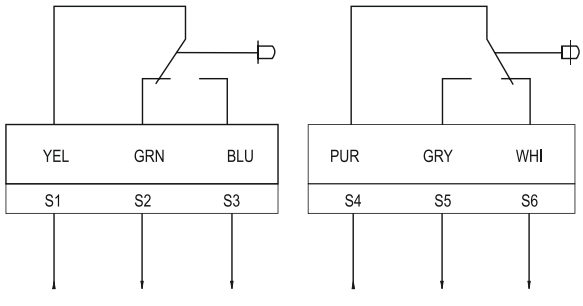

Сопротивление нагрузки 3А,230В
Индуктивная нагрузка 1.5А,230В

Термодатчик **SAF72**

Термодатчик SAF72 включает в себя и Датчик температуры окружающей среды(TS1) и Канальный датчик(TS2).
TS1 срабатывает, когда температура окружающей среды превышает 72 °C.
TS2 срабатывает, когда температура в канале превышает 72 °C.

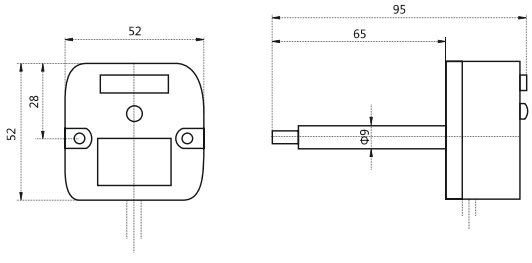

5Нм Открыто/Закрыто

FR-05N24S(T)
FR-05N220S(T)

Специальная противопожарная система дымоудаления
Выходной крутящий момент: 5Нм
Номинальное напряжение: AC/DC 24В, AC 100-240В
Управление: 2-х позиционное (открыто/закрыто)
-S включает в себя 2 вспомогательных переключателя
-T включает в себя термодатчик (срабатывает при 72°C)





Модификация

Крутящий момент	Время срабатывания	Электропитание	Вспомогательный переключатель	Термодатчик SAF72	Модель
5Nm	<70S/<20S	AC/DC 24V	2-SPDT	Нет	**FR-05N24S**
				Да	**FR-05N24ST**
		AC 100-240V		Нет	**FR-05N220S**
				Да	**FR-05N220ST**

Технические характеристики

	FR-05N24S(T)	**FR-05N220S(T)**
Электрические параметры		
Номинальное напряжение	AC/DC 24V 50/60Hz	AC 100-240V 50/60Hz
Диапазон номинальногонапряжения	AC/DC 19.2...28.8V	AC85...265V
Потребляемая мощность	5Вт в режиме работы, 3Вт в режиме ожидания	5Вт в режиме работы,3Вт в режиме ожидания
Сечение провода	0.5mm^2	
Функциональные параметры		
Крутящий момент	5Nm	
Площадь заслонки	1m^2	
Направление вращения	Выбирается стороной монтажа (L/R)	
Ручное управление	Да	
Угол поворота	Максимум 95°	
Время срабатывания	<70S(двигатель) / <20S(возвратная пружина)	
Уровень шума	45dB	
Индикация положения	Механический указатель	
Условия эксплуатации		
Класс защиты	Ⅲ (Безопасное низкое напряжение)	Ⅱ (двойная изоляция)
Степень защиты	IP54	
Температура окружающей среды	-20...+50℃ /IEC 721-3-3	
Температура хранения	-30...+80℃ /IEC 721-3-2	
Тест на влажность	95% отн.влажности, без конденсата (EN 60730-1)	
Размеры, вес		
Размеры	ДхШхВ: 156x98x59	
Размеры вала	> 90mm	
Диаметр вала	12×12mm □ Can provide 8 x 8 ,10 x 10 shaft sleeve	
Вес	~2.0 кг	

Размеры привода

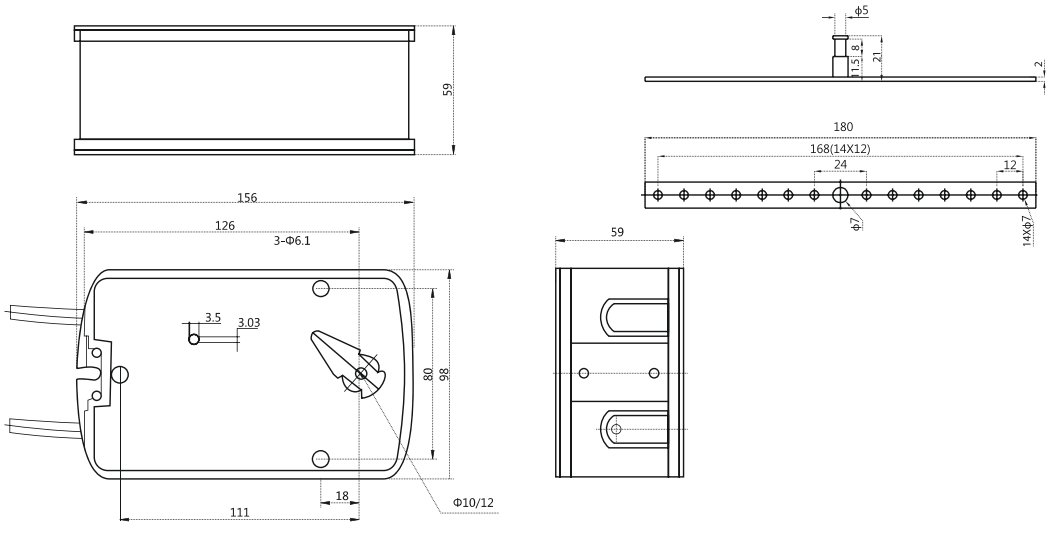

Схема подключения

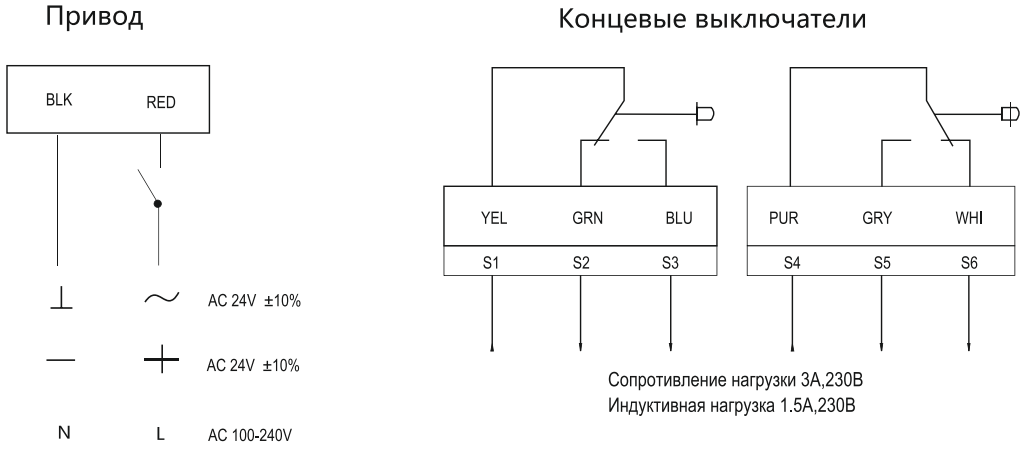

Термодатчик **SAF72**

Термодатчик SAF72 включает в себя и Датчик температуры окружающей среды(TS1) и Канальный датчик(TS2).
TS1 срабатывает, когда температура окружающей среды превышает 72 °C.
TS2 срабатывает, когда температура в канале превышает 72 °C.

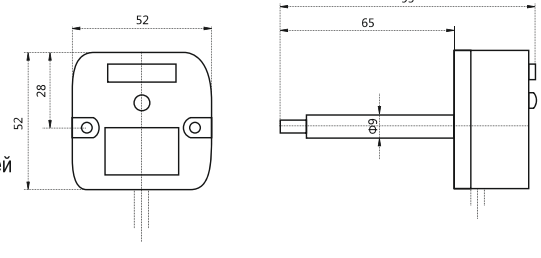

10/15Нм Открыто/Закрыто

FR-10N24S(T)
FR-10N220S(T)
FR-15N24S(T)
FR-15N220S(T)

Специальная противопожарная система дымоудаления
Выходной крутящий момент: 10Нм/15Нм
Номинальное напряжение: AC/DC 24В, AC 100-240В
Управление: 2-х позиционное (открыто/закрыто)
-S включает в себя 2 вспомогательных переключателя
-T включает в себя термодатчик (срабатывает при 72°C)





Модификация

Крутящий момент	Время срабатывания	Электропитание	Вспомогательный переключатель	Термодатчик SAF72	Модель
10Nm	<100S/<25S	AC/DC 24V	2-SPDT	Нет или Да	**FR-10N24S(T)**
		AC 100-240V			**FR-10N220S(T)**
15Nm	<150S/<25S	AC/DC 24V		Нет или Да	**FR-15N24S(T)**
		AC 100-240V			**FR-15N220S(T)**

Технические характеристики

	FR-10/15N24S(T)	FR-10/15N220S(T)
Электрические параметры		
Номинальное напряжение	AC/DC 24V 50/60Hz	AC 100-240V 50/60Hz
Диапазон номинальногонапряжения	AC/DC 19.2...28.8V	AC85...265V
Потребляемая мощность	5Вт/7Вт в режиме работы, 3В/2Вт в режиме ожидания	5Вт/7Вт в режиме работы,3В/2.5Вт в режиме ожидания
Сечение провода	0.5mm^2	
Функциональные параметры		
Крутящий момент	10Nm/15Nm	
Площадь заслонки	1.5m^2/3m^2	
Направление вращения	Выбирается стороной монтажа (L/R)	
Ручное управление	Да	
Угол поворота	Максимум 95°	
Время срабатывания	<100S/<150S(двигатель) / <25S(возвратная пружина)	
Уровень шума	45dB	
Индикация положения	Механический указатель	
Условия эксплуатации		
Класс защиты	Ⅲ (Безопасное низкое напряжение)	Ⅱ (двойная изоляция)
Степень защиты	IP54	
Температура окружающей среды	-20...+50℃ /IEC 721-3-3	
Температура хранения	-30...+80℃ /IEC 721-3-2	
Тест на влажность	95% отн.влажности, без конденсата (EN 60730-1)	
Размеры, вес		
Размеры	ДхШхВ: 249x100x59	
Размеры вала	> 90mm	
Диаметр вала	12×12mm □ Can provide 8 x 8 ,10 x 10 shaft sleeve	
Вес	~2.3 кг (10Нм) / ~2.6 кг (15Нм)	

Размеры привода

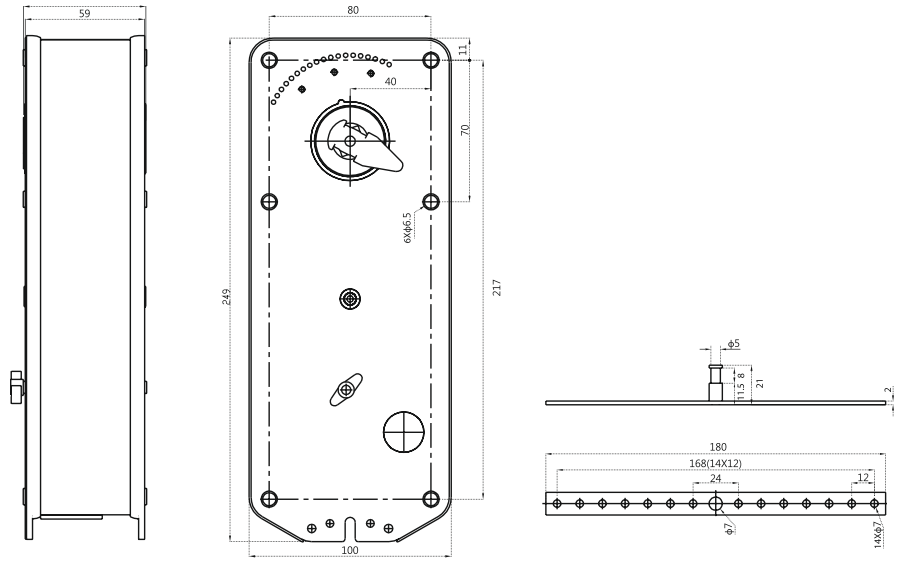

Схема подключения

Привод

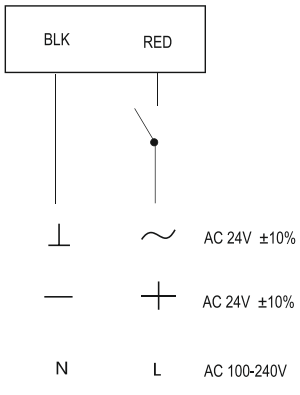

Концевые выключатели

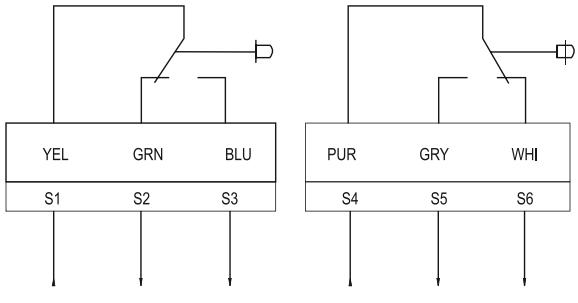

Сопротивление нагрузки 3А,230В
Индуктивная нагрузка 1.5А,230В

Термодатчик **SAF72**

Термодатчик SAF72 включает в себя и Датчик температуры окружающей среды(TS1) и Канальный датчик(TS2).
TS1 срабатывает, когда температура окружающей среды превышает 72 °C.
TS2 срабатывает, когда температура в канале превышает 72 °C.

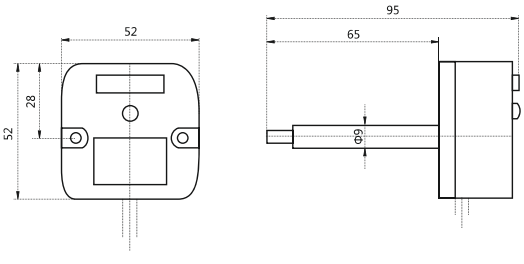

20Нм Открыто/Закрыто

FR-20N24S(T)
FR-20N220S(T)

Специальная противопожарная система дымоудаления
Выходной крутящий момент: 20Нм
Номинальное напряжение: AC/DC 24В, AC 100-240В
Управление: 2-х позиционное (открыто/закрыто)
-S включает в себя 2 вспомогательных переключателя
-T включает в себя термодатчик (срабатывает при 72°C)





Модификация

Крутящий момент	Время срабатывания	Электропитание	Вспомогательный переключатель	Модель
20Нм	< 180 с / < 30 с	AC/DC 24V	Да	**FR-20N24S(T)**
		AC 100-240V		**FR-20N220S(T)**

Технические характеристики

	FR-20N24S(T)	FR-20N220S(T)
Электрические параметры		
Номинальное напряжение	AC/DC 24V 50/60Hz	AC 100-240V 50/60Hz
Диапазон номинальногонапряжения	AC/DC 19.2...28.8V	AC85...265V
Потребляемая мощность	7Вт в режиме работы, 2Вт в режиме ожидания	
Сечение провода	0.5mm^2	
Функциональные параметры		
Крутящий момент	20 Нм	
Площадь заслонки	4 м²	
Направление вращения	Выбирается стороной монтажа (L/R)	
Ручное управление	Да	
Угол поворота	Максимум 95°	
Время срабатывания	< 180 с (двигатель) / < 30 с (возвратная пружина)	
Уровень шума	45dB	
Индикация положения	Механический указатель	
Условия эксплуатации		
Класс защиты	Ⅲ (Безопасное низкое напряжение)	Ⅱ (двойная изоляция)
Степень защиты	IP54	
Температура окружающей среды	-20...+50℃ /IEC 721-3-3	
Температура хранения	-30...+80℃ /IEC 721-3-2	
Тест на влажность	95% отн.влажности, без конденсата (EN 60730-1)	
Размеры, вес		
Размеры	ДхШхВ: 249x100x59	
Размеры вала	> 90mm	
Диаметр вала	12×12mm □ Can provide 8 x 8 ,10 x 10 shaft sleeve	
Вес	~2.6 кг	

Размеры привода

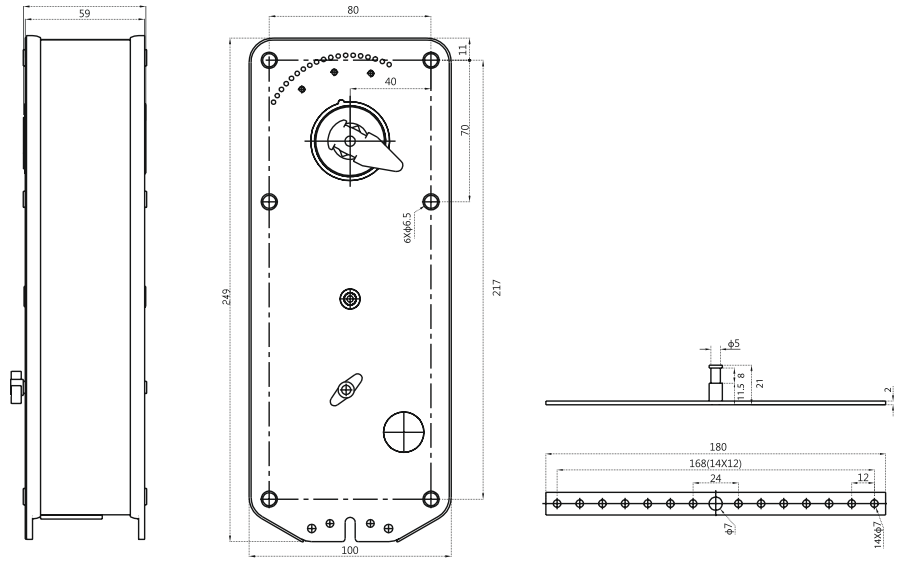

Схема подключения

Привод

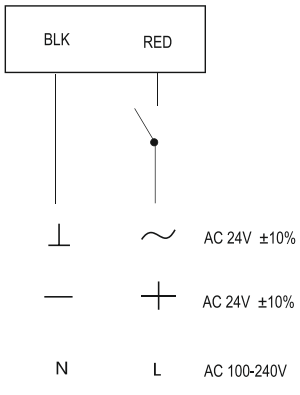

Концевые выключатели

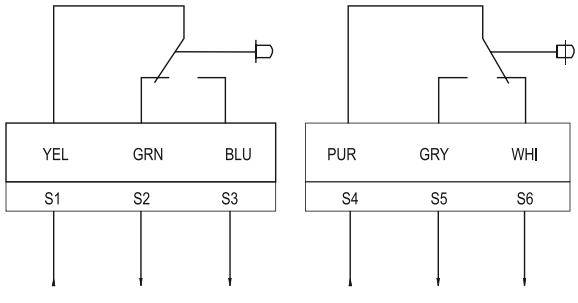

Сопротивление нагрузки 3А,230В
Индуктивная нагрузка 1.5А,230В

Термодатчик **SAF72**

Термодатчик SAF72 включает в себя и Датчик температуры окружающей среды(TS1) и Канальный датчик(TS2).
TS1 срабатывает, когда температура окружающей среды превышает 72 °C.
TS2 срабатывает, когда температура в канале превышает 72 °C.

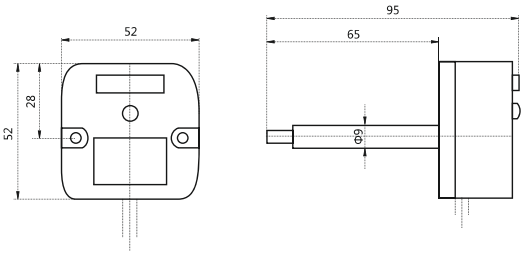

10/15Нм Открыто/Закрыто

FS-10N24S
FS-10N220S
FS-15N24S
FS-15N220S

Специальная противопожарная система дымоудаления
Выходной крутящий момент: 10Нм/15Нм
Номинальное напряжение: AC/DC 24В, AC 100-240В
Управление: 2/3-х позиционное (открыто/закрыто)
-S включает в себя 2 вспомогательных переключателя



Модификация

Крутящий момент	Время срабатывания	Электропитание	Вспомогательный переключатель	Модель
10Nm	<45S	AC/DC 24V	2-SPDT	**FS-10N24S**
		AC 100-240V		**FS-10N220S**
15Nm	<45S	AC/DC 24V	2-SPDT	**FS-15N24S**
		AC 100-240V		**FS-15N220S**

Технические характеристики

	FS-10/15N24S	**FS-10/15N220S**
Электрические параметры		
Номинальное напряжение	AC/DC 24V 50/60Hz	AC 100-240V 50/60Hz
Диапазон номинальногонапряжения	AC/DC 19.2...28.8V	AC85...265V
Потребляемая мощность	5Вт в режиме работы, 0.5Вт в режиме ожидания	5Вт в режиме работы,0.5Вт в режиме ожидания
Сечение провода	0.5mm^2	
Функциональные параметры		
Крутящий момент	10Nm/15Nm	
Площадь заслонки	1.5m^2/2.0m^2	
Направление вращения	Выбирается стороной монтажа (L/R)	
Ручное управление	Да	
Угол поворота	Максимум 95°	
Время срабатывания	<45S/<30S	
Уровень шума	45dB	
Индикация положения	Механический указатель	
Условия эксплуатации		
Класс защиты	Ⅲ (Безопасное низкое напряжение)	Ⅱ (двойная изоляция)
Степень защиты	IP54	
Температура окружающей среды	-20...+50℃ /IEC 721-3-3	
Температура хранения	-30...+80℃ /IEC 721-3-2	
Тест на влажность	95% отн.влажности, без конденсата (EN 60730-1)	
Размеры, вес		
Размеры	ДхШхВ: 156x98x59	
Размеры вала	> 90mm	
Диаметр вала	12×12mm □ Can provide 8 x 8 ,10 x 10 shaft sleeve	
Вес	<1.8kg	

Размеры привода

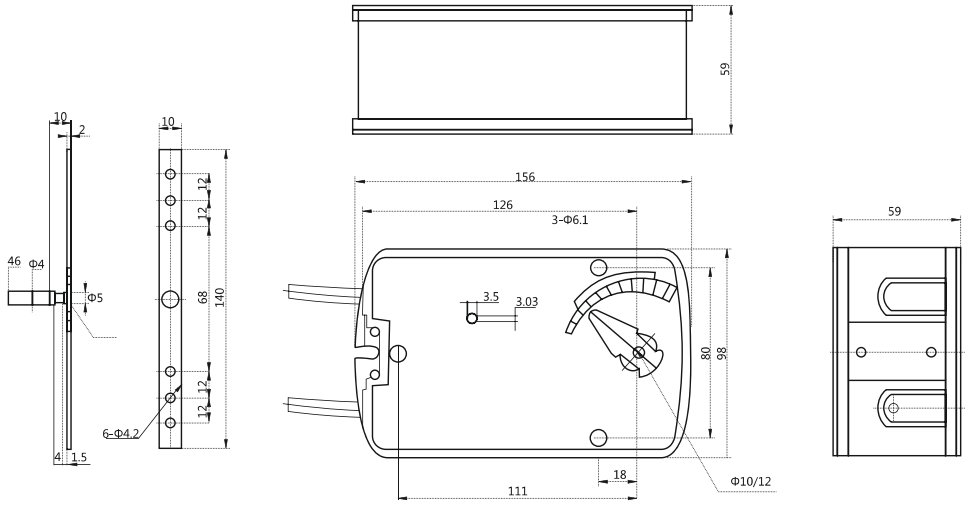

Схема подключения

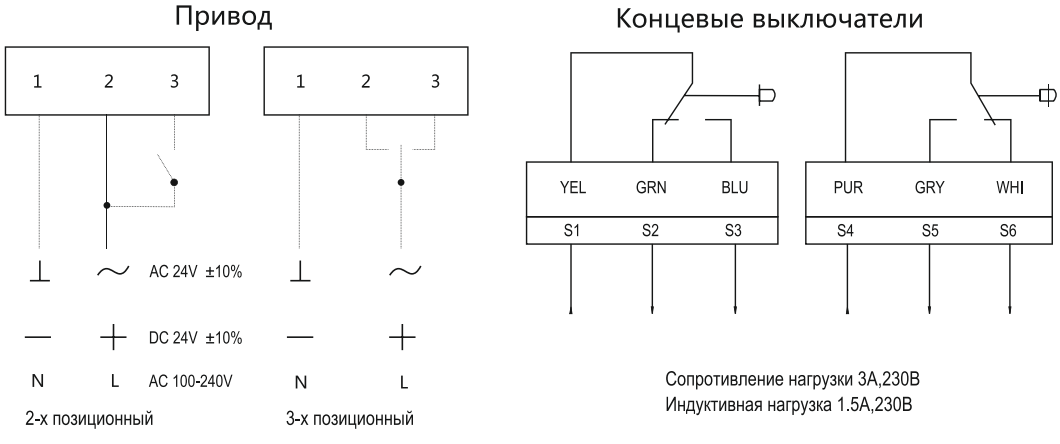

Термодатчик **SAF72**

Термодатчик SAF72 включает в себя и Датчик температуры окружающей среды(TS1) и Канальный датчик(TS2).
TS1 срабатывает, когда температура окружающей среды превышает 72 °C.
TS2 срабатывает, когда температура в канале превышает 72 °C.

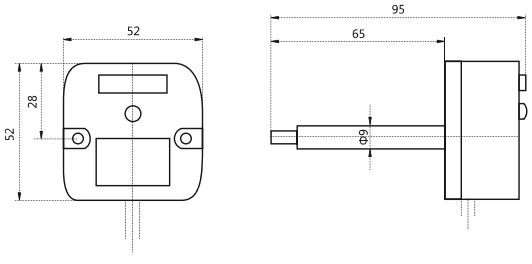

10/15Нм Открыто/Закрыто

FS-10N220S-B
FS-15N220S-B

Специальная серия с полной совместимостью с БОЛИД
Выходной крутящий момент: 10Нм/15Нм
Номинальное напряжение: AC 100-240В
Управление: 2/3-х позиционное (открыто/закрыто)
-S включает в себя 2 вспомогательных переключателя



Модификация

Крутящий момент	Время срабатывания	Электропитание	Вспомогательный переключатель	Модель
10Nm	<45S	AC/DC 24V	2-SPDT	**FS-10N24S-B**
		AC 100-240V		**FS-10N220S-B**
15Nm	<45S	AC/DC 24V	2-SPDT	**FS-15N24S-B**
		AC 100-240V		**FS-15N220S-B**

Технические характеристики

	FS-10/15N24S-B	**FS-10/15N220S-B**
Электрические параметры		
Номинальное напряжение	AC/DC 24V 50/60Hz	AC 100-240V 50/60Hz
Диапазон номинальногонапряжения	AC/DC 19.2...28.8V	AC85...265V
Потребляемая мощность	5Вт в режиме работы, 0.5Вт в режиме ожидания	5Вт в режиме работы,0.5Вт в режиме ожидания
Сечение провода	0.5mm^2	
Функциональные параметры		
Крутящий момент	10Nm/15Nm	
Площадь заслонки	1.5m^2/2.0m^2	
Направление вращения	Выбирается стороной монтажа (L/R)	
Ручное управление	Да	
Угол поворота	Максимум 95°	
Время срабатывания	<45S/<30S	
Уровень шума	45dB	
Индикация положения	Механический указатель	
Условия эксплуатации		
Класс защиты	Ⅲ (Безопасное низкое напряжение)	Ⅱ (двойная изоляция)
Степень защиты	IP54	
Температура окружающей среды	-20...+50℃ /IEC 721-3-3	
Температура хранения	-30...+80℃ /IEC 721-3-2	
Тест на влажность	95% отн.влажности, без конденсата (EN 60730-1)	
Размеры, вес		
Размеры	ДхШхВ: 156x98x59	
Размеры вала	> 90mm	
Диаметр вала	12×12mm □ Can provide 8 x 8 ,10 x 10 shaft sleeve	
Вес	<1.8kg	

Габаритные размеры

Габаритные размеры аналогичны размерам FS-10N/FS-15N стр. 42

Схема подключения

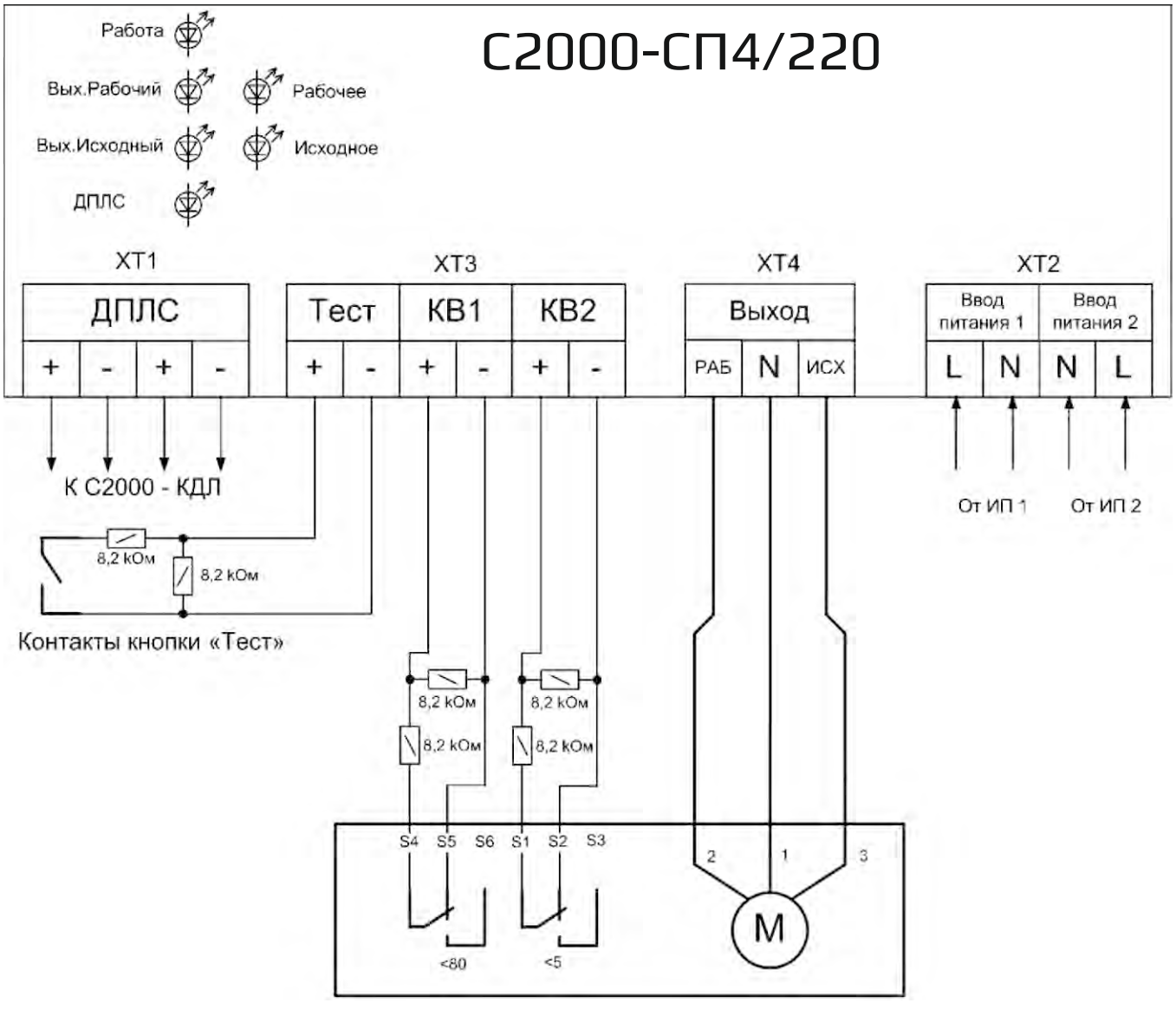

Рекомендуемая схема подключения для привода FS-10N220S-B и FS-15N220S-B при применении с блоком С2000-СП4/220

30Нм Открыто/Закрыто

FS-30N24S
FS-30N220S

Специальная противопожарная система дымоудаления
Выходной крутящий момент: 30Нм
Номинальное напряжение: AC/DC 24В, AC 100-240В
Управление: 2/3-х позиционное (открыто/закрыто)
-S включает в себя 2 вспомогательных переключателя



Модификация

Крутящий момент	Время срабатывания	Электропитание	Вспомогательный переключатель	Модель
30Nm	<115S	AC/DC 24V	2-SPDT	**FS-30N24S**
		AC 100-240V		**FS-30N220S**

Технические характеристики

	FS-30N24S	FS-30N220S
Электрические параметры		
Номинальное напряжение	AC/DC 24V 50/60Hz	AC 100-240V 50/60Hz
Диапазон номинальногонапряжения	AC/DC 19.2...28.8V	AC85...265V
Потребляемая мощность	7Вт в режиме работы, 2Вт в режиме ожидания	8Вт в режиме работы,2.5Вт в режиме ожидания
Сечение провода	0.5mm^2	
Функциональные параметры		
Крутящий момент	30Nm	
Площадь заслонки	4m^2	
Направление вращения	Выбирается стороной монтажа (L/R)	
Ручное управление	Да	
Угол поворота	Максимум 95°	
Время срабатывания	<115S	
Уровень шума	45dB	
Индикация положения	Механический указатель	
Условия эксплуатации		
Класс защиты	Ⅲ(Безопасное низкое напряжение)	Ⅱ (двойная изоляция)
Степень защиты	IP54	
Температура окружающей среды	-20...+50℃ /IEC 721-3-3	
Температура хранения	-30...+80℃ /IEC 721-3-2	
Тест на влажность	95% отн.влажности, без конденсата (EN 60730-1)	
Размеры, вес		
Размеры	ДхШхВ: 249x100x59	
Размеры вала	> 90mm	
Диаметр вала	12×12mm □ Can provide 8 x 8 ,10 x 10 shaft sleeve	
Вес	<2 .2kg	

Размеры привода

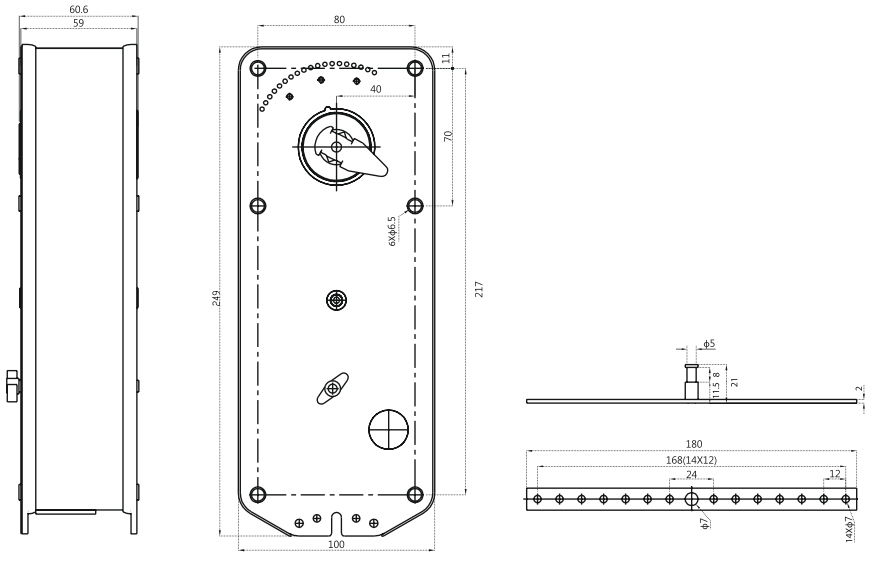

Схема подключения

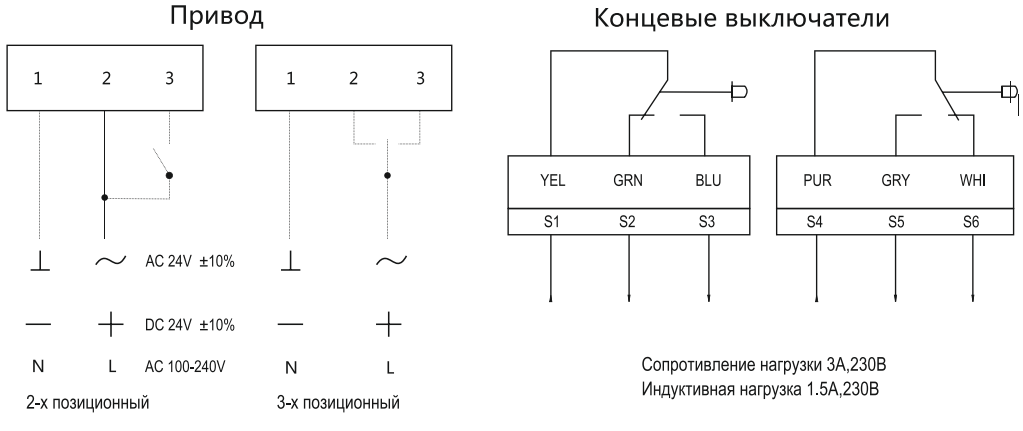

Термодатчик **SAF72**

Термодатчик SAF72 включает в себя и Датчик температуры окружающей среды(TS1) и Канальный датчик(TS2).
TS1 срабатывает, когда температура окружающей среды превышает 72 °C.
TS2 срабатывает, когда температура в канале превышает 72 °C.

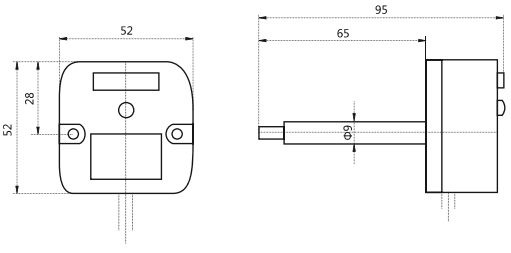

Схема монтажа

Dastech DA-02N

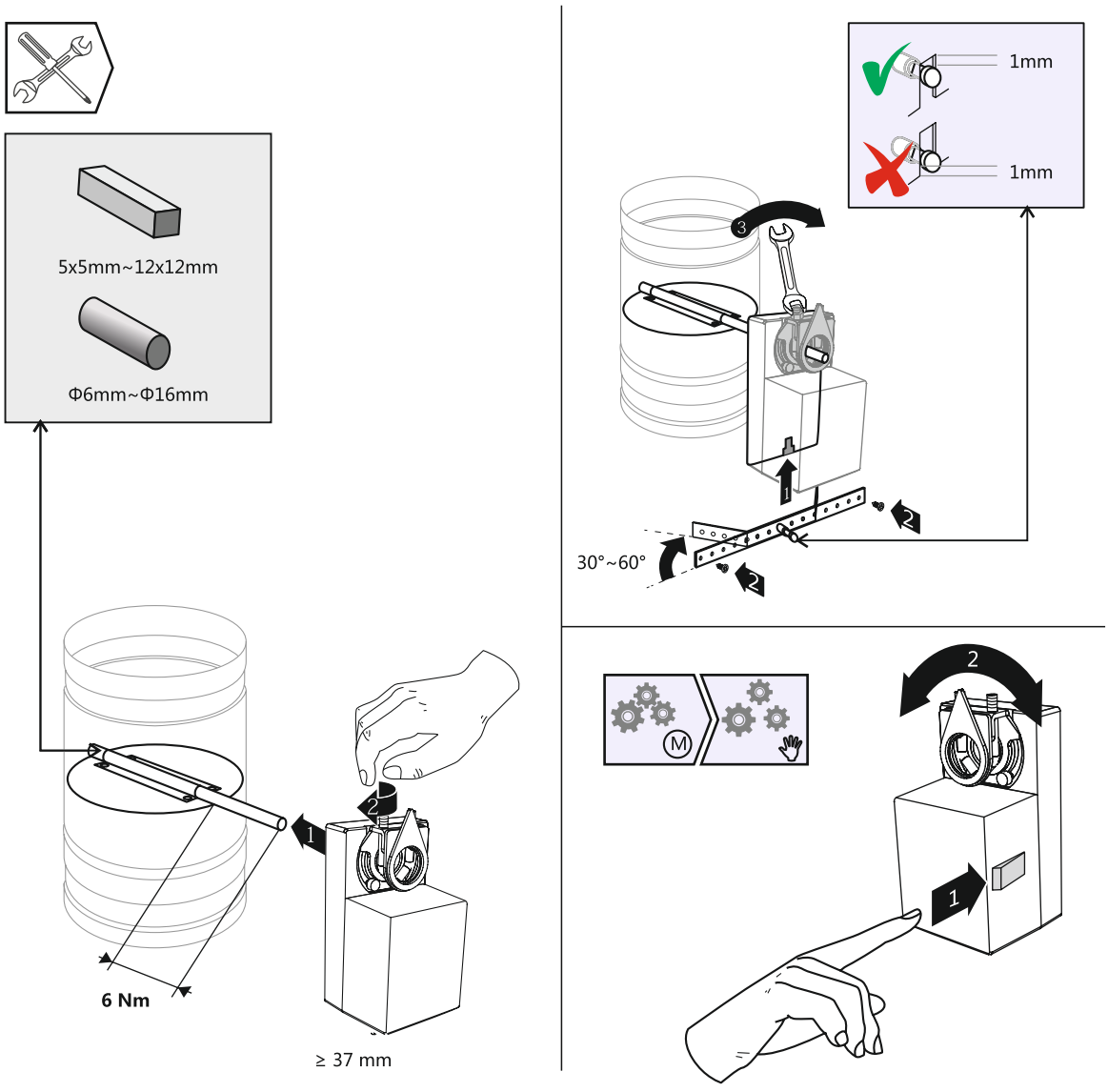

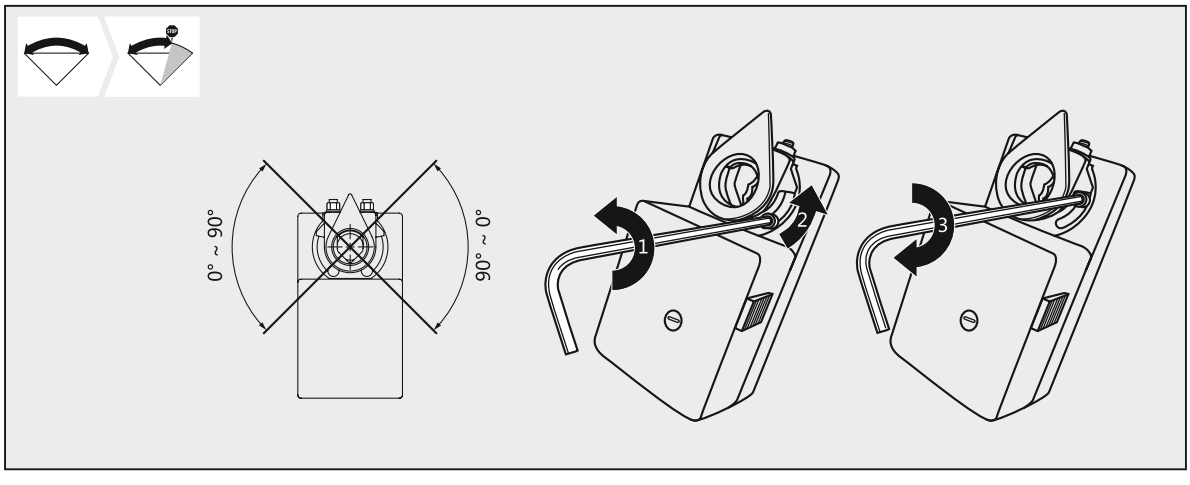

Схема монтажа

Dastech DA-04N

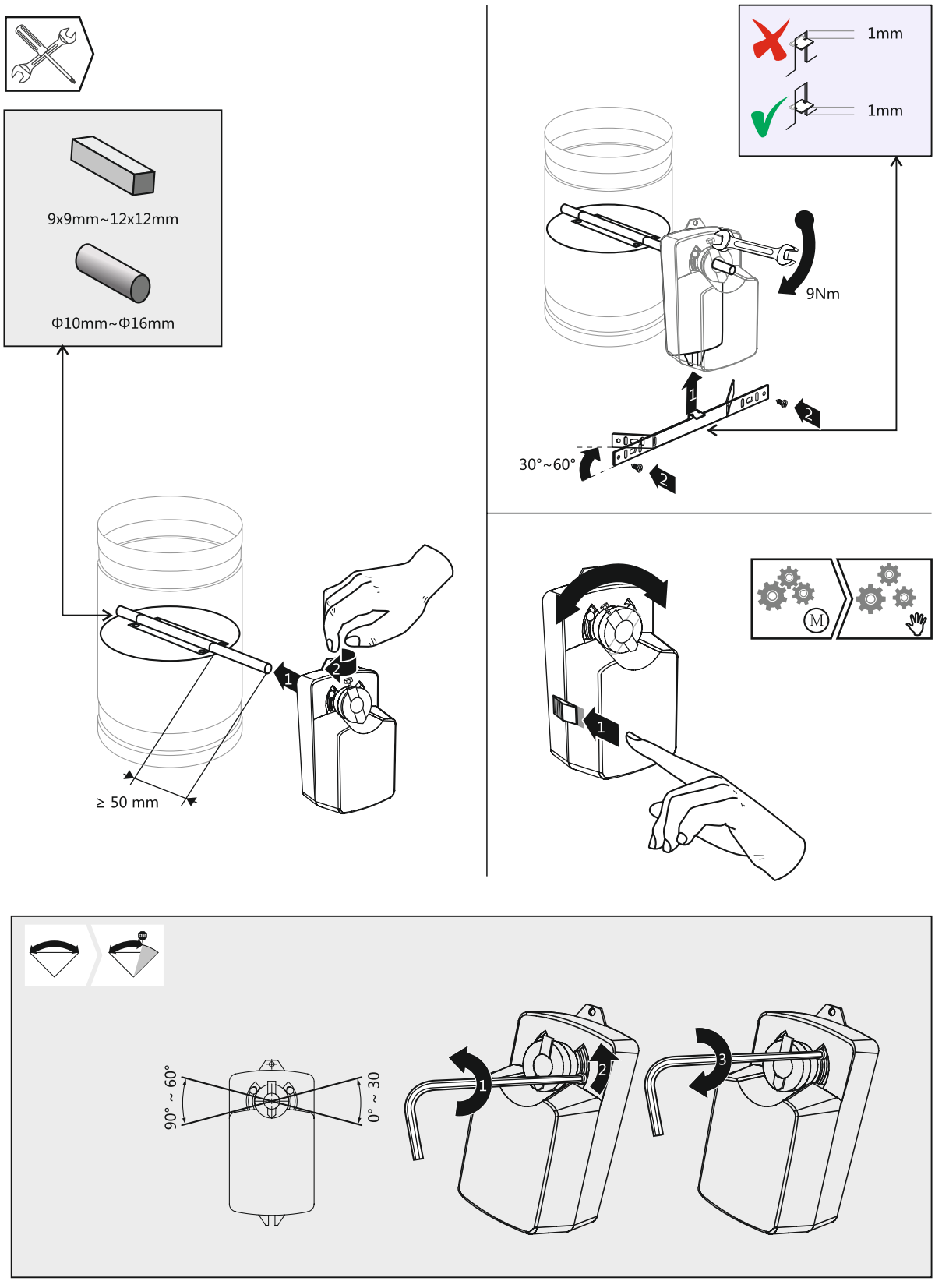

Схема монтажа

Dastech DA-08N/16N/24N



Dastech AR-05N

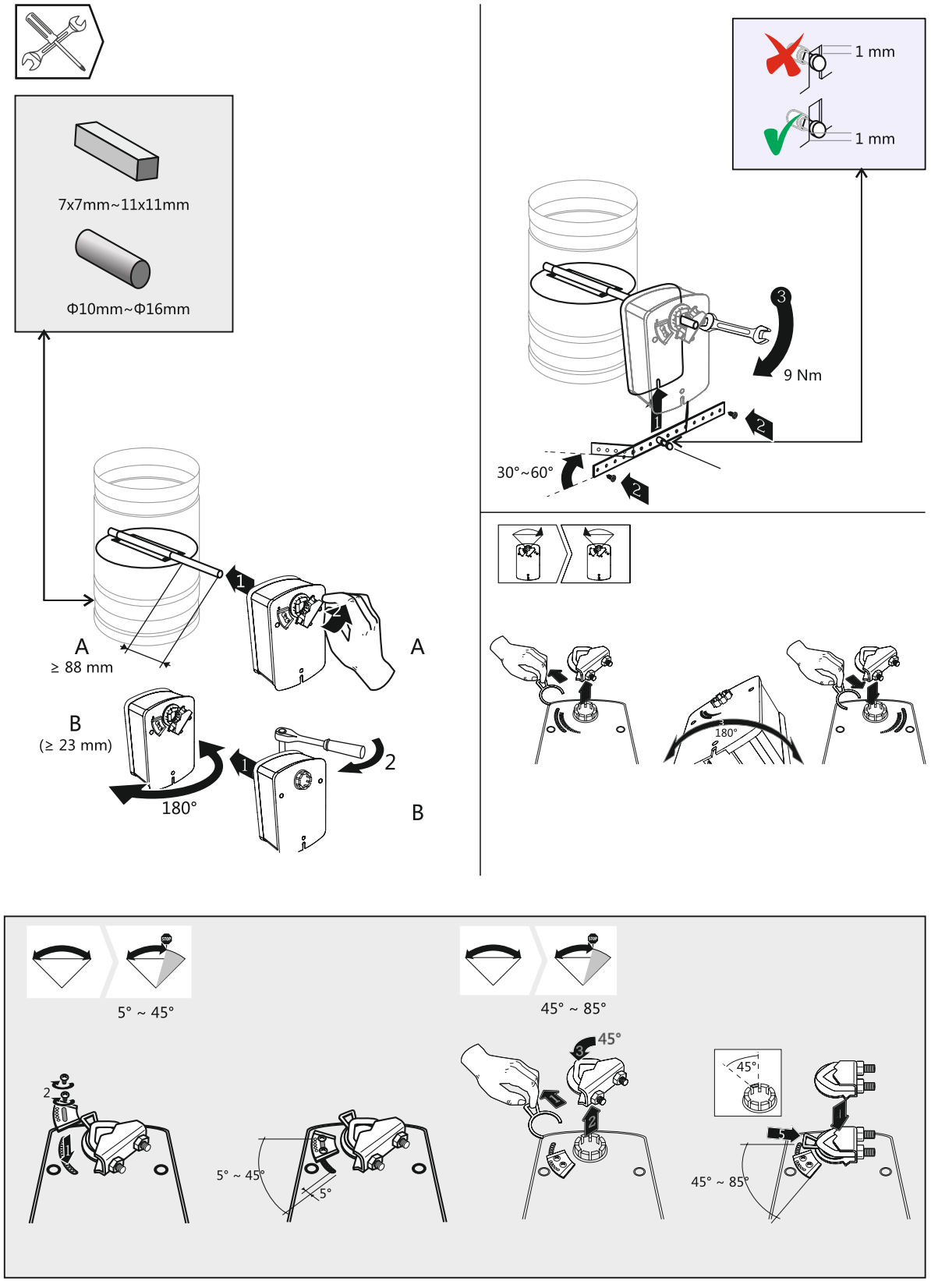

Схема монтажа

Dastech AR-10N/15N/20N

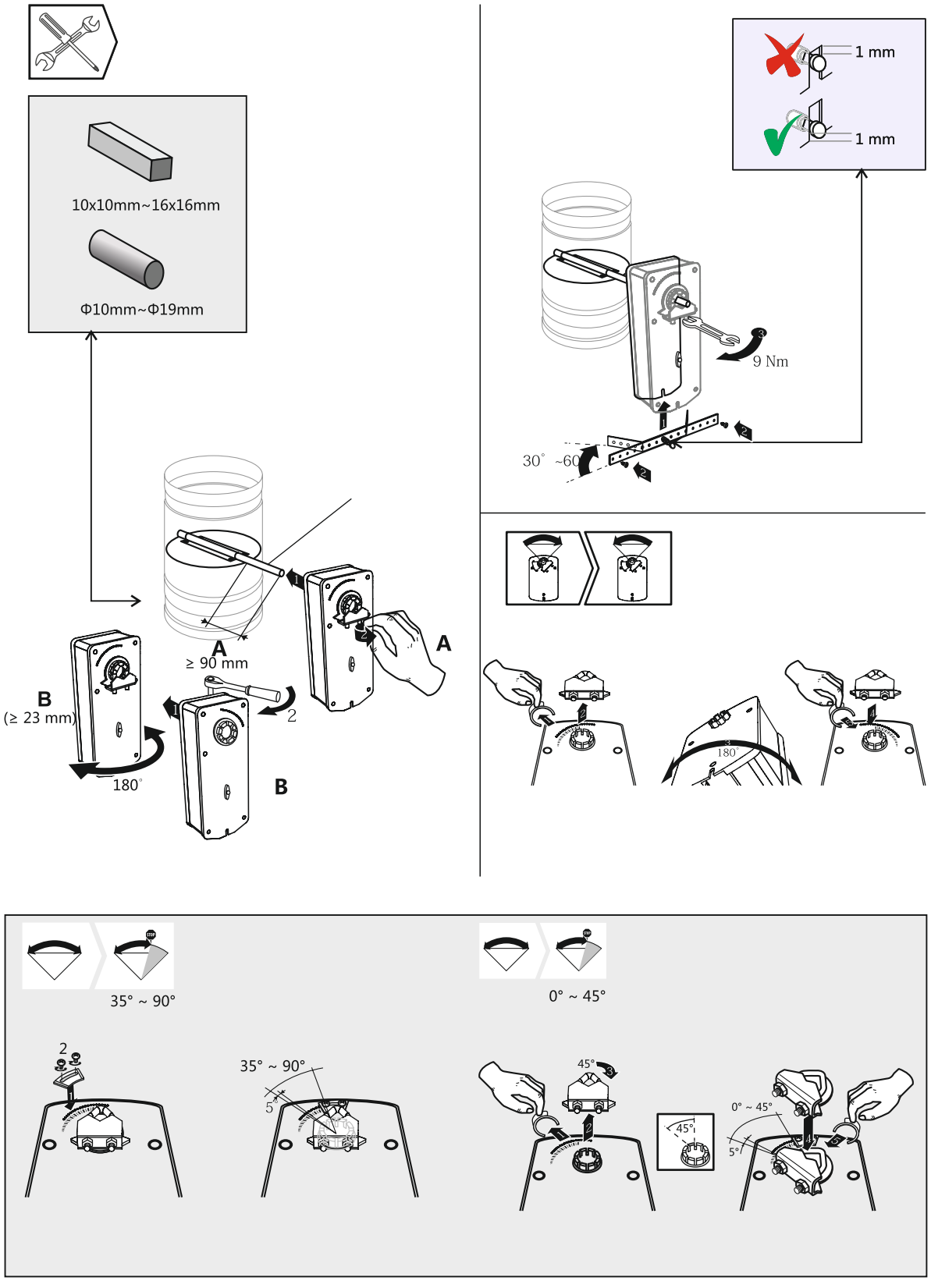

Dastech FR-05N

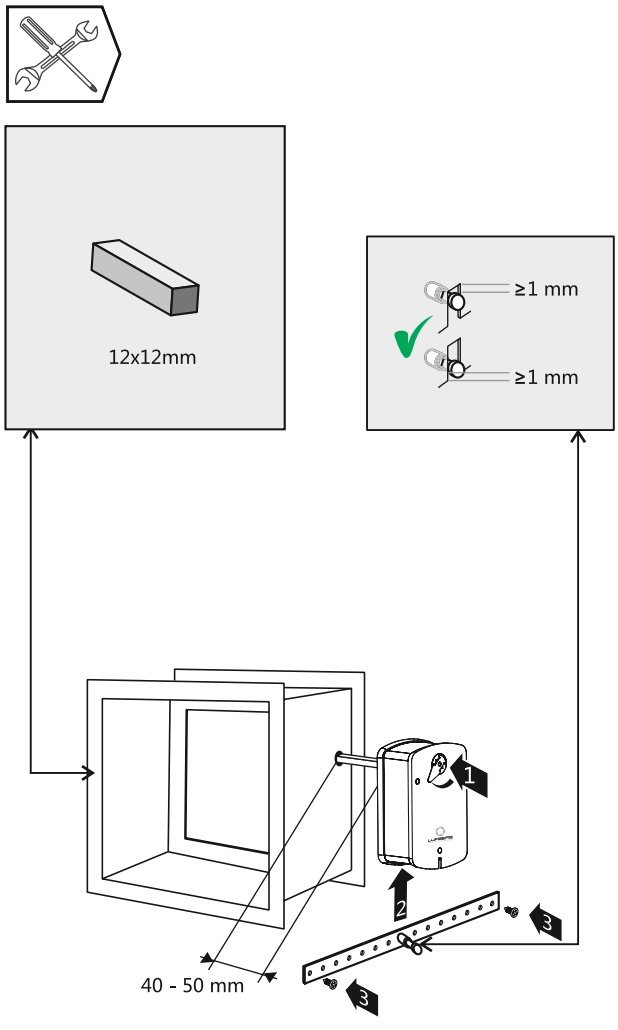



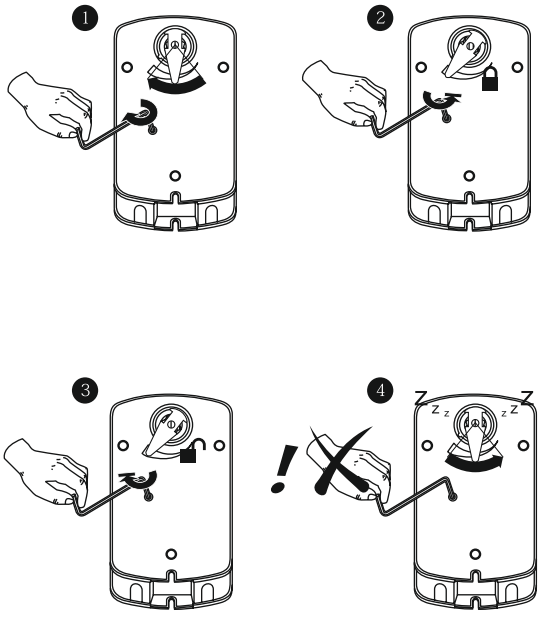

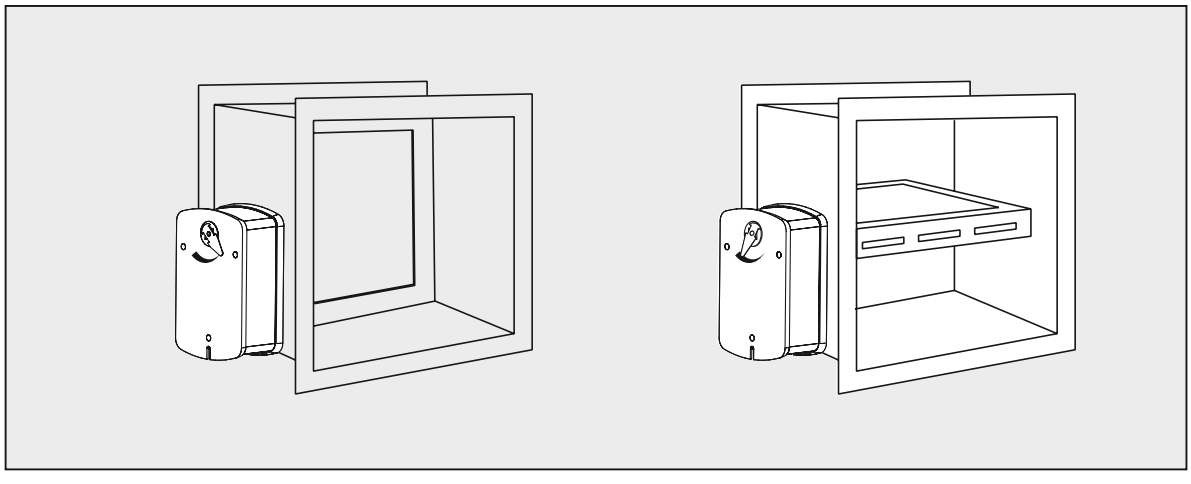

Схема монтажа

Dastech FR-10N/15N/20N

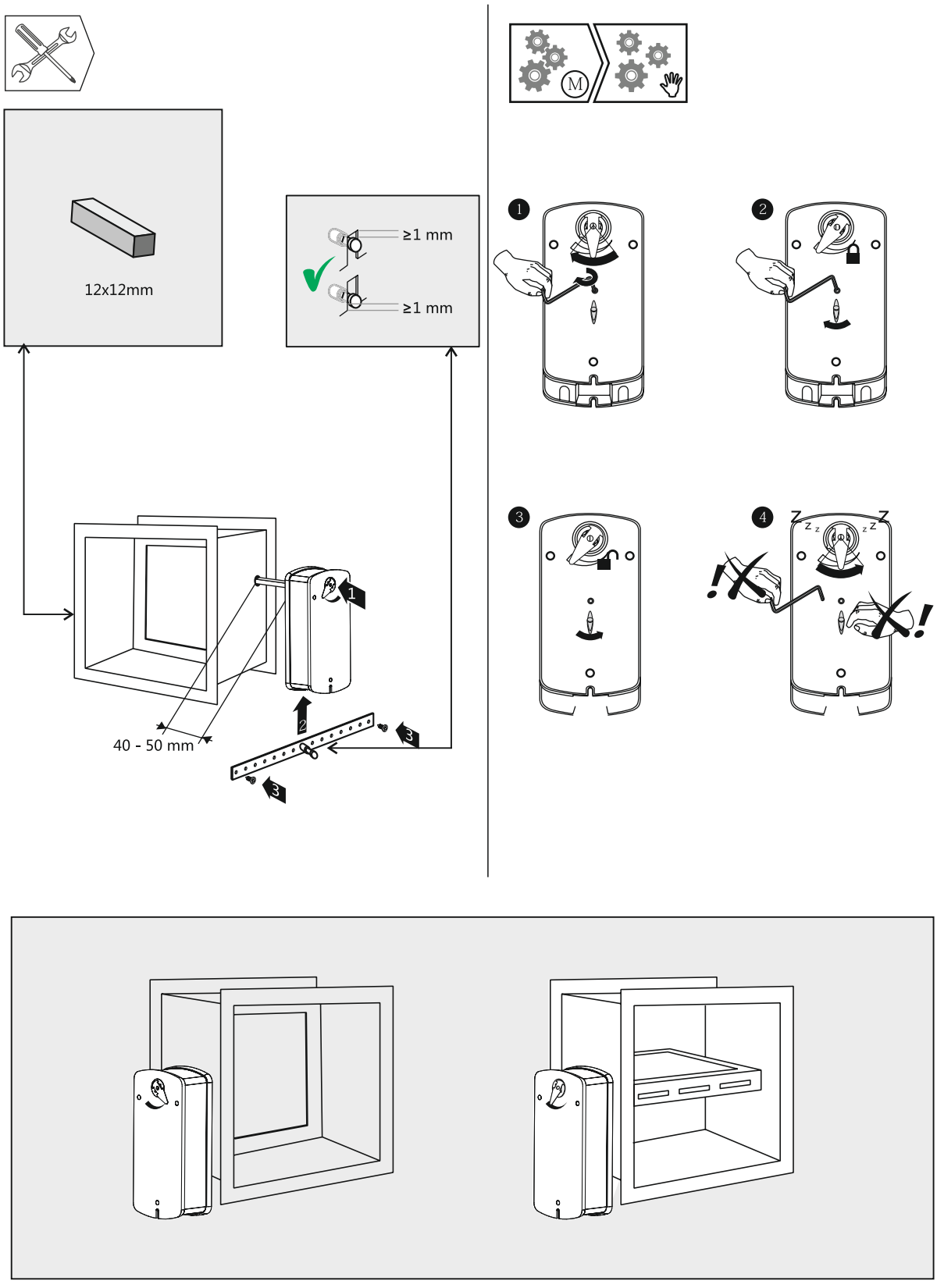

Dastech FS-10N/15N/20N





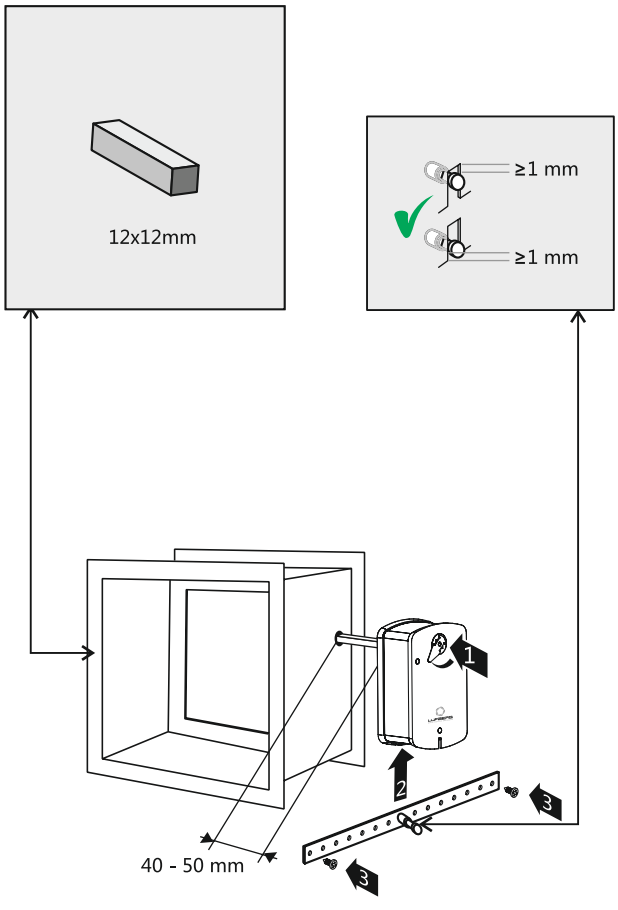

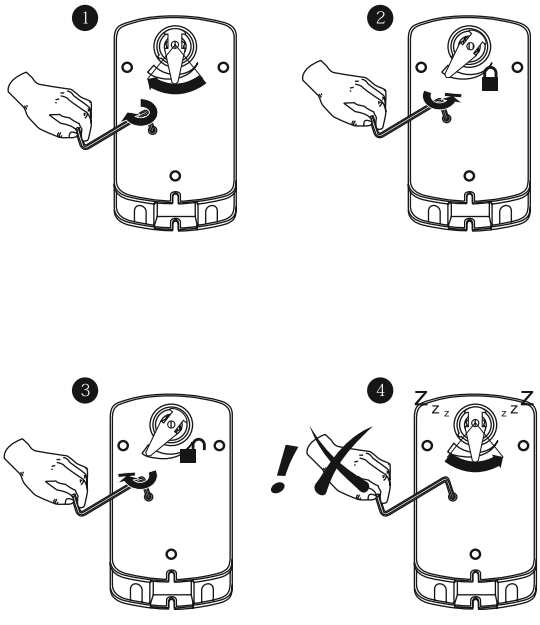

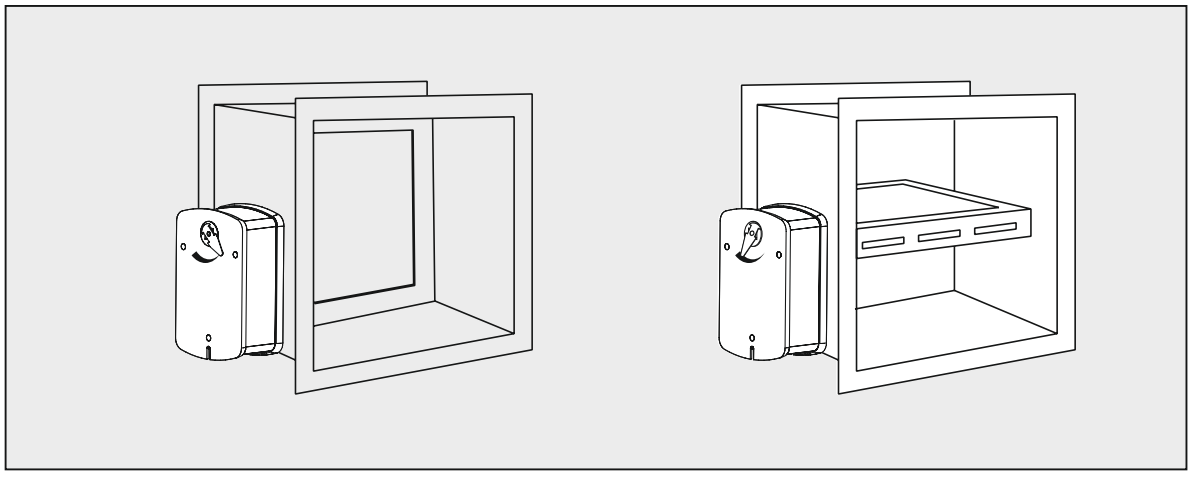

Схема монтажа

Dastech FS-30N

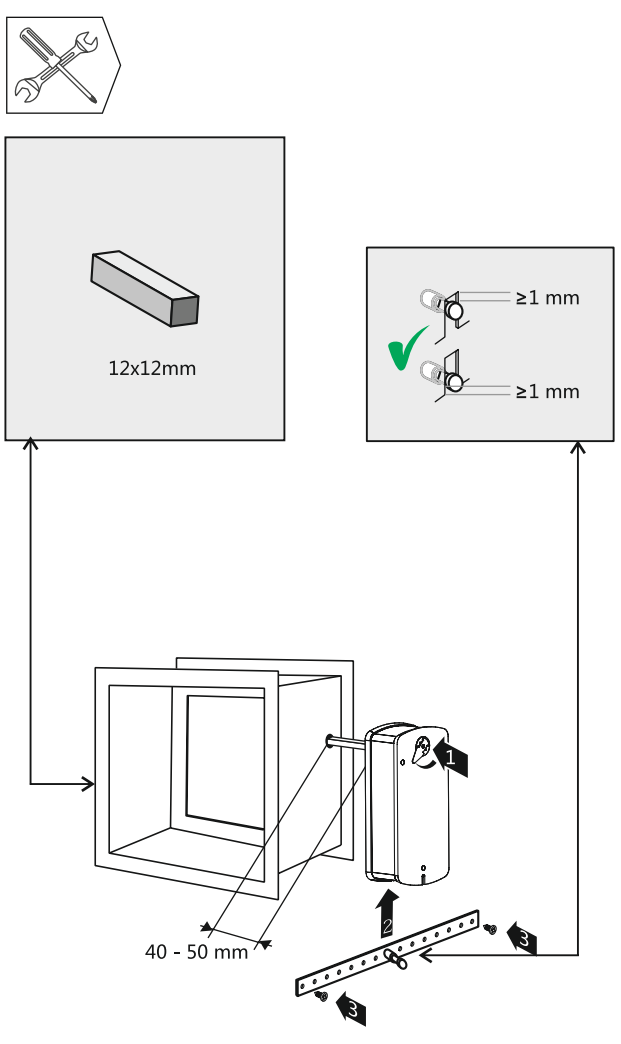



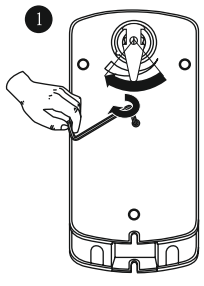

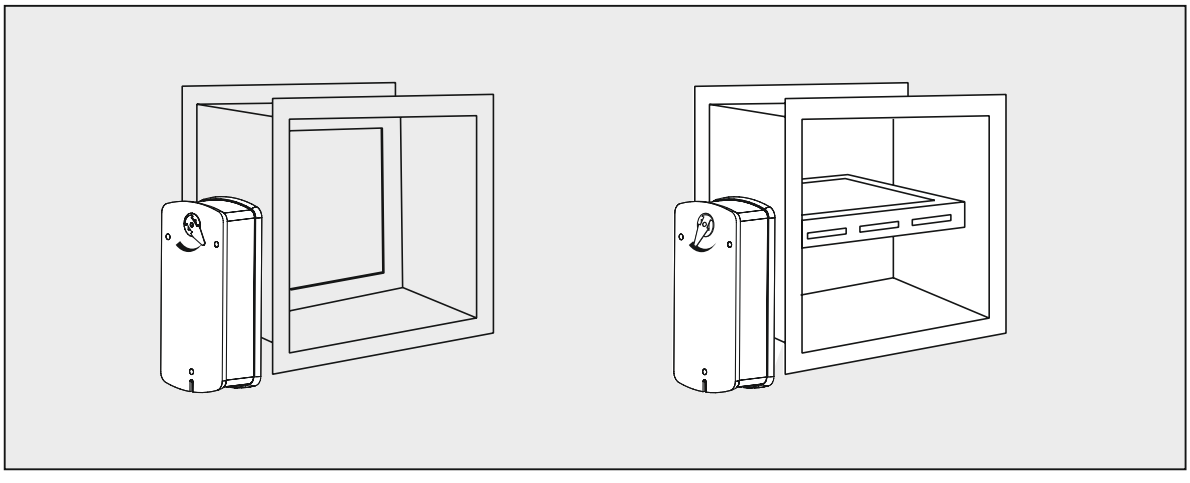

СХЕМА ПРОЕЗДА



АДРЕС

г. Москва, Производственная ул., дом 11, стр.6,
2 этаж, офис 210

ОТДЕЛ ПРОДАЖ И ПОДДЕРЖКИ
+7 (495) 380-06-76

Электронная почта:
info@panoramavent.ru


Pastech