

LOT6 2018

EC Технология

# КРЫШНЫЕ ВЕНТИЛЯТОРЫ

## DHA...E/E P/ECP/EC CP | DHA...E/D/E P/D P/EC/ECP
## DVA...E/D/E P/D P/EC/ECP/ECC/EC CP
## DVN...E/D/EC | DVNI...E/D/EC

Мощные крышные вентиляторы **ruck** идеально подходят для перекачивания средних и больших объемов воздуха. Могут применяться как для решения стандартных, так и специальных задач вентиляции, например, использоваться для удаления воздуха из кухонных помещений.

Все крышные вентиляторы изготавливаются из атмосферостойкого пластика ASA или устойчивого к действию морской воды алюминиевого сплава AlMg3. Кроме того, для всех крышных вентиляторов предлагаются расширенные возможности управления и регулирования.

### Область применения

Крышные вентиляторы для общего промышленного применения с горизонтальной и вертикальной подачей воздуха. Крышные вентиляторы с вертикальной подачей воздуха для транспортировки удаляемого из кухонных помещений воздуха, содержащего жировые загрязнения, с максимальной температурой — 120 °C. В соответствии с требованиями VDI 2052 двигатель располагается вне воздушного потока.

### Двигатель | Система управления | Регулировка

Агрегаты серии **DHA…EC** и **DVA…EC** оснащаются высокоэффективными EC-двигателями, которые допускают плавное регулирование с помощью сигнала 0–10 В. Крышные вентиляторы доступны в исполнениях **DHA.../DVA...ECP** (с выключателем) и **DHA.../DVA...EC CP** (с выключателем и регулятором для поддержания постоянного давления). В комплектацию агрегатов серии **DHA/…P, DVA/…P** и **DVN/DVNI** входят асинхронные конденсаторные двигатели, управляемые по напряжению с помощью трансформатора, или асинхронные трехфазные двигатели, для управления которыми используются преобразователи частоты. Агрегаты серии **DHA/…P** и **DVA/…P** могут поставляться как с выключателем, так и без него, в то время как все агрегаты серии **DVN/DVNI** комплектуются таким выключателем уже в стандартном исполнении. Защита двигателя с помощью встроенного термостатического выключателя (AC-двигатели) или внутреннего электронного устройства контроля температуры (EC-двигатели).

### ШУМ

Агрегаты серии DVNI оснащаются высококачественной изоляцией толщиной 40 мм, которая защищена стекловолоконным материалом и перфорированным листом и соответствует классу строительных материалов A1 согласно DIN EN 13501-1.

### Корпус

Корпуса изготавливаются из атмосферостойкого пластика ASA (цвет RAL 7012, базальтовый серый) или устойчивого к действию морской воды алюминиевого сплава AlMg3. На стороне подачи встроена защита от прикосновения. В комплектацию агрегатов серии **DVN** и **DVNI** входит сточный лоток, который используется для предотвращения загрязнения поверхности крыши и обеспечения контролируемого слива жидких отходов, содержащих жировые загрязнения.

### Рабочее колесо

Оптимизированное с точки зрения КПД центробежное рабочее колесо с загнутыми назад лопатками, что наряду с высоким КПД также обеспечивает и низкий уровень шума. Балансировка выполнена в двух плоскостях, качество балансировки — G 6.3 в соответствии с DIN ISO 1940.

### Электрические подключения

Осуществляется стандартным образом к установленной на корпусе или двигателе клеммной коробке. Модели с кодом …**P** (например, z.B. **DVA** 500 EC**P** 30) имеют встроенный выключатель.

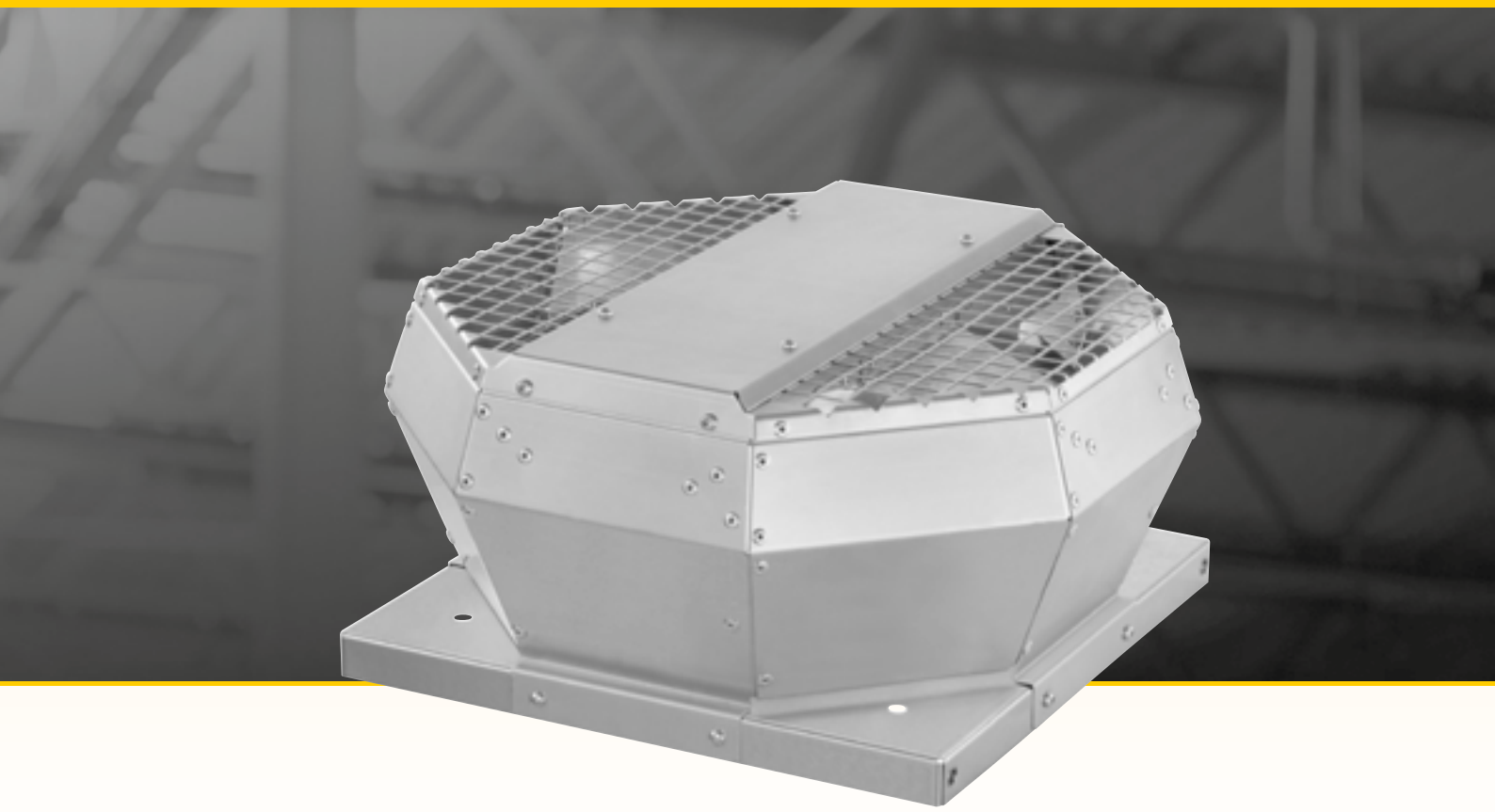

## Сборка

Опорная платина крышного вентилятора изготавливается из оцинкованного стального листа и оснащается цельнотянутым впускным патрубком. Мы также поставляем широкий ассортимент различных дополнительных принадлежностей, например, для монтажа: цоколи для установки на крыше, запорные клапаны и многие другие.

## Пример монтажа с использованием специальных дополнительных принадлежностей

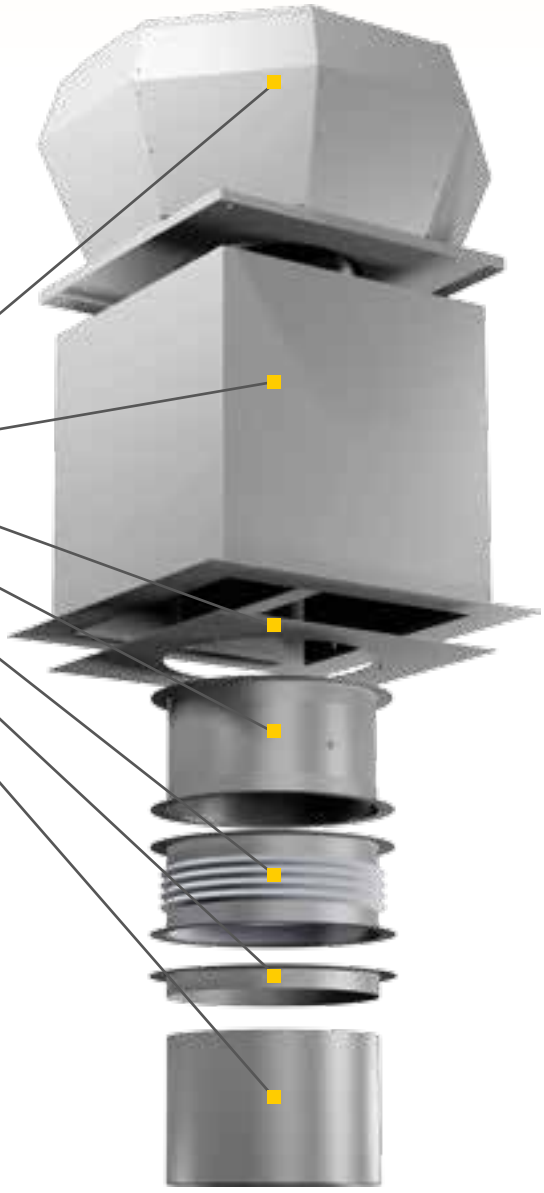

- DVA КРЫШНЫЙ ВЕНТИЛЯТОР
- DSS КРЫШНЫЙ ГЛУШИТЕЛЬ
- DAP ПЕРЕХОДНАЯ ПЛАТА ДЛЯ КРЕПЛЕНИЯ НА КРЫШЕ
- DVK КРЫШНЫЙ КЛАПАННЫЙ ЗАТВОР
- DAS ГИБКОЕ СОЕДИНЕНИЕ
- DAF ВХОДЯЩИЙ ФЛАНЕЦ
- ТРУБА

## Электрические дополнительные принадлежности



- MTP 20 - Потенциометр



- SEN CO2 - Датчик $CO_2$



- CON P1000 - Устр. поддерж. постоянного давления



- FU - Частотный преобразователь



- TEM - Ступенчатый трансформатор

# DVNI...EC
## Двигатель EC

- Крышной вентилятор с оптимизированной производительностью, для удаления воздуха из кухонных помещений
- Удаление содержащего жир воздуха из кухни, температура среды до 120 ºC
- Рабочее колесо центробежного вентилятора с загнутыми назад лопатками
- Звукоизолированный корпус (DVNI) из устойчивого к действию морской воды алюминиевого сплава AlMg3

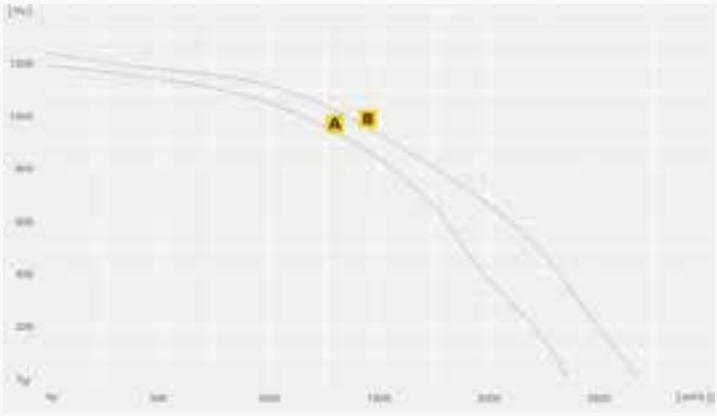


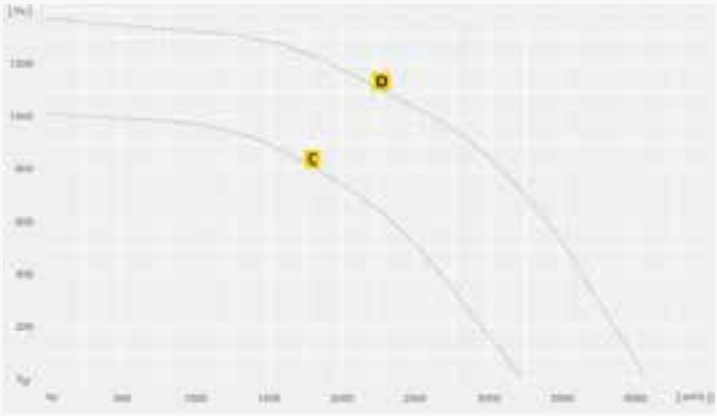


| | | A | B | C | D |
|---|---|---|---|---|---|
| Наименование | | **DVNI 225 EC 30** | **DVNI 250 EC 30** | **DVNI 280 EC 30** | **DVNI 315 EC 30** |
| ID | | 145173 | 145174 | 145175 | 145176 |
| | | | | | |
| $U_N$ / $F_N$ | V / Гц | 230V ~ / 50 | 230V ~ / 50 | 230V ~ / 50 | 230V ~ / 50 |
| $I_{макс}$ | A | 3,1 | 3,6 | 3,7 | 9,6 |
| PN | Вт | 662 | 770 | 798 | 1329 |
| B | м³/ч | 2360 | 2690 | 3230 | 4070 |
| ηt | % | 52,4 | 49,9 | 54,5 | 53,5 |
| Управление двигателем | | 0-10V | 0-10V | 0-10V | 0-10V |
| Масса | кг | 28,0 | 28,5 | 36,7 | 48,6 |
| $L_{WA5}$ / $L_{WA6}$ | (дБ(A)) | 80/80 | 83/83 | 81/81 | 85/89 |
| **Аксессуары** | | | | | |
| Потенциометр | | **MTP 20** | **MTP 20** | **MTP 20** | **MTP 20** |
| | ID | 128146 | 128146 | 128146 | 128146 |
| Ступенчатый потенциометр | | **MTP 30** | **MTP 30** | **MTP 30** | **MTP 30** |
| | ID | 143289 | 143289 | 143289 | 143289 |
| Потенциометр | | **MTP 40** | **MTP 40** | **MTP 40** | **MTP 40** |
| | ID | 147359 | 147359 | 147359 | 147359 |
| Устр. поддерж. постоянного давления | | **CON P1000** | **CON P1000** | **CON P1000** | **CON P1000** |
| | ID | 115259 | 115259 | 115259 | 115259 |
| Датчик давления | | **SEN P1000** | **SEN P1000** | **SEN P1000** | **SEN P1000** |
| | ID | 126080 | 126080 | 126080 | 126080 |
| Климасет | | **CLIMASET 01** | **CLIMASET 01** | **CLIMASET 01** | **CLIMASET 01** |
| | ID | 111314 | 111314 | 111314 | 111314 |
| Крышный короб | | **DSF 220-10** | **DSF 220-10** | **DSF 280-10** | **DSF 280-10** |
| | ID | 126170 | 126170 | 126164 | 126164 |
| Крышный глушитель | | **DSS 220-10** | **DSS 220-10** | **DSS 280-10** | **DSS 280-10** |
| | ID | 126356 | 126356 | 126383 | 126383 |
| Крышный короб (для установки на скате) | | **DSF 220-12** | **DSF 220-12** | **DSF 280-12** | **DSF 280-12** |
| | ID | 133709 | 133709 | 133736 | 133736 |
| Цокольный шумоглушитель для наклонной крыши | | **DSS 220-12** | **DSS 220-12** | **DSS 280-12** | **DSS 280-12** |
| | ID | 134283 | 134283 | 134357 | 134357 |
| Входящий фланец | | **DAF 150** | **DAF 150** | **DAF 200** | **DAF 200** |
| | ID | 110735 | 110735 | 110737 | 110737 |
| Входящий фланец | | **DAF 160** | **DAF 160** | **DAF 250** | **DAF 250** |
| | ID | 137396 | 137396 | 110585 | 110585 |
| Гибкое соединение | | **DAS 180** | **DAS 180** | **DAS 250** | **DAS 250** |
| | ID | 110745 | 110745 | 109413 | 109413 |
| Крышный клапанный затвор | | **DVK 180** | **DVK 180** | **DVK 250** | **DVK 250** |
| | ID | 104800 | 104800 | 109233 | 109233 |
| Переходная плата для крепления на крыше | | **DAP 220** | **DAP 220** | **DAP 280** | **DAP 280** |
| | ID | 133946 | 133946 | 133954 | 133954 |

- Встроенный поддон для сбора жира с отверстием для слива
- Вентиляторный блок с откидным механизмом
- Высокоэффективные EC-вентиляторы
- Плавное регулирование с помощью сигнала 0–10 В
- Расположение двигателя вне воздушного потока (VDI 2052)



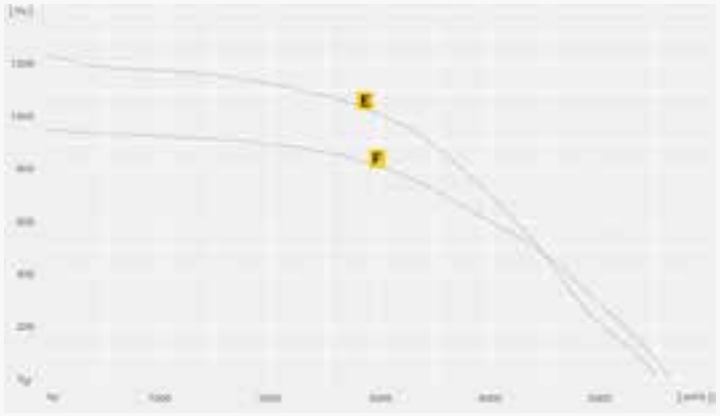


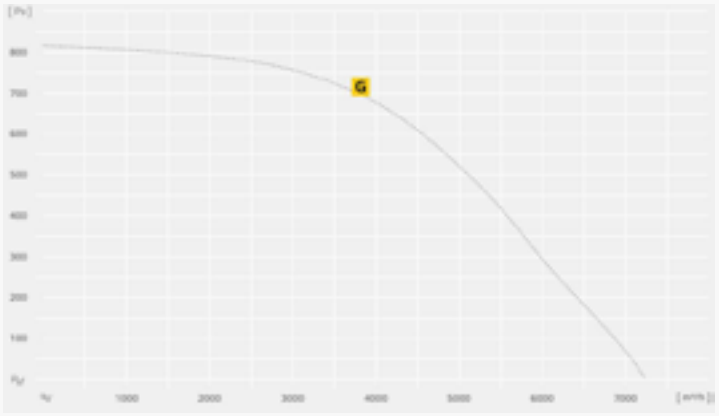


| | | E | F | G |
|---|---|---|---|---|
| Наименование | | **DVNI 355 EC 30** | **DVNI 400 EC 30** | **DVNI 450 EC 30** |
| ID | | 145177 | 145178 | 145180 |
| | | | | |
| $U_N$ / $F_N$ | V / Гц | 230V ~ / 50 | 230V ~ / 50 | 230V ~ / 50 |
| $I_{макс}$ | A | 10,1 | 8,8 | 8,9 |
| PN | Вт | 1418 | 1196 | 1240 |
| B | м³/ч | 5550 | 5640 | 7240 |
| ηt | % | 59 | 56,6 | 59,9 |
| Управление двигателем | | 0-10V | 0-10V | 0-10V |
| Масса | кг | 60,9 | 62,8 | 103,4 |
| $L_{WA5}$ / $L_{WA6}$ | (дБ(A)) | 82/82 | 78/80 | 82/78 |

## Аксессуары

| | | | | |
|---|---|---|---|---|
| Потенциометр | | **MTP 20** | **MTP 20** | **MTP 20** |
| | ID | 128146 | 128146 | 128146 |
| Ступенчатый потенциометр | | **MTP 30** | **MTP 30** | **MTP 30** |
| | ID | 143289 | 143289 | 143289 |
| Потенциометр | | **MTP 40** | **MTP 40** | **MTP 40** |
| | ID | 147359 | 147359 | 147359 |
| Устр. поддерж. постоянного давления | | **CON P1000** | **CON P1000** | **CON P1000** |
| | ID | 115259 | 115259 | 115259 |
| Датчик давления | | **SEN P1000** | **SEN P1000** | **SEN P1000** |
| | ID | 126080 | 126080 | 126080 |
| Климасет | | **CLIMASET 01** | **CLIMASET 01** | **CLIMASET 01** |
| | ID | 111314 | 111314 | 111314 |
| Крышный короб | | **DSF 355-10** | **DSF 355-10** | **DSF 450-10** |
| | ID | 126160 | 126160 | 126193 |
| Крышный глушитель | | **DSS 355-10** | **DSS 355-10** | **DSS 450-10** |
| | ID | 126403 | 126403 | 126461 |
| Крышный короб (для установки на скате) | | **DSF 355-12** | **DSF 355-12** | **DSF 450-12** |
| | ID | 133793 | 133793 | 133850 |
| Цокольный шумоглушитель для наклонной крыши | | **DSS 355-12** | **DSS 355-12** | **DSS 450-12** |
| | ID | 134395 | 134395 | 134444 |
| Входящий фланец | | **DAF 400** | **DAF 400** | **DAF 400** |
| | ID | 109826 | 109826 | 109826 |
| Гибкое соединение | | **DAS 400** | **DAS 400** | **DAS 400** |
| | ID | 109827 | 109827 | 109827 |
| Крышный клапанный затвор | | **DVK 400** | **DVK 400** | **DVK 400** |
| | ID | 109213 | 109213 | 109213 |
| Переходная плата для крепления на крыше | | **DAP 355** | **DAP 355** | **DAP 450** |
| | ID | 133963 | 133963 | 133976 |